Transports Canada Transport Canada

TP 6980F

Numéro 1/2002

feedback

Rapports de difficultés en service de l'aviation canadienne

table des matières **table des matières** table des matières

ÉCHOS DU HANGAR	deuxième de couverture
AVIONS	1
HÉLICES	7
PRENEZ GARDE	9
PIÈCES NON APPROUVÉES SUSPECTES	14
CN RELATIVES AUX ÉQUIPEMENTS	15
LISTE DES RDS	16

échos du hangar

Un message pour le personnel d'entretien d'aéronefs

Le Système Web de rapports de difficultés en service (SWRDS) de Transports Canada
Des rapports de difficultés en service rapides, pratiques et confidentiels

Le développement du nouveau site Web de rapports de difficultés en service (SWRDS) de Transports Canada ***http://apps.tc.gc.ca/wsdrs/*** fait suite aux demandes émanant de l'industrie de l'aviation au Canada quant à la création d'un programme Internet de rapports de difficultés en service (RDS). Ce site est destiné principalement aux propriétaires, aux exploitants, aux responsables de la maintenance et aux fabricants de produits aéronautiques canadiens homologués ou de produits pour lesquels le Canada joue le rôle de pays responsable de la conception.

Ce système est convivial et il réduit grandement la charge de travail en fournissant et en enregistrant les renseignements concernant les défectuosités, tel que le requiert le RAC 591.

La base de données du SWRDS renferme les difficultés en service signalées par des exploitants d'aéronefs canadiens ainsi que des rapports américains et australiens qui sont importés régulièrement. Elle contient actuellement plus de 650 000 dossiers sur des centaines de types d'aéronefs.

Pour soumettre un RDS ou effectuer une recherche avancée, un utilisateur doit être inscrit auprès de Transports Canada. L'inscription au SWRDS se fait en suivant les directives se trouvant sur le site Web et dans le Guide de l'utilisateur en ligne se trouvant à la page d'accueil. Les utilisateurs inscrits peuvent accomplir facilement et rapidement les tâches suivantes dans ce site : présenter des RDS, lancer des recherches dans la base de données de RDS, repérer et stocker les RDS présentés, mettre à jour les RDS déjà présentés, vérifier les rapports de situation sur les RDS canadiens. Les visiteurs non inscrits de ce site peuvent lancer des recherches dans la base de données de RDS à l'aide des liens " Recherches rapides " offerts dans la page d'accueil du SWRDS.

Les idées et suggestions d'améliorations peuvent être envoyées à **SDRS@tc.gc.ca**.

Confidentialité

Ce programme a été conçu pour assurer la confidentialité des renseignements relatifs à l'identité des déposants. Ces renseignements, de même que toute référence à des renseignements personnels ou de sociétés contenue dans les RDS diffusés au public, ne seront ni affichés ni rendus disponibles, à moins que la loi ne l'exige.

Il importe de souligner que l'objectif général du programme RDS est d'utiliser les renseignements présentés afin d'améliorer le niveau de sécurité des vols et non pas d'attribuer la faute ou de faire porter le blâme à quiconque.

Seuls les RDS ayant été examinés par TC pourront faire l'objet de recherches à l'aide du moteur de recherche.

Configuration nécessaire

Un accès Internet à au moins 28 800 bps est fortement recommandé. Il est également fortement conseillé de visualiser ce site au moyen d'un logiciel Windows de 800 x 600 et du navigateur Internet Explorer 5.5.

Veuillez visiter le site, effectuer un survol du programme et du Guide de l'utilisateur, puis inscrivez-vous et utilisez le système.

Remplacement du titre " Transmission de la tour "

Nous voudrions remercier tous ceux et celles qui ont soumis des suggestions en vue du remplacement pour le titre " Transmission de la tour ".

*Le nouveau titre " **Échos du hangar** ", fourni par M. Joseph Hidber, a été choisi parmi les nombreuses suggestions soumises par un grand nombre de lecteurs.*

La participation des lecteurs a connu un grand succès !

Pour de plus amples renseignements ou pour recevoir des exemplaires de feedback ou d'autres publications de l'Aviation civile, appelez au 1-800-305-2059 ou venez visiter notre site web www.tc.gc.ca/aviation. Afin de ne pas manquer de numéro, envoyez tout changement d'adresse au Centre de communication de l'Aviation civile de Transports Canada, AARA, Place de Ville, Ottawa (Ontario), K1A 0N8.

©Travaux publics et Services gouvernementaux, Canada, 2001
Le ministère des Transports du Canada autorise à reproduire le contenu de cette publication, en tout ou en partie, pourvu que tout le crédit lui soit attribué et que toute reproduction soit effectuée fidèlement. Bien que le ministère des Transports du Canada ait autorisé l'utilisation de cette publication, il n'est aucunement responsable de la présentation de l'information ni de l'interprétation qui pourrait en être faite.

Il se peut que le présent exemplaire de cette publication ne soit pas à jour et ne comporte pas les modifications apportées à l'original. Pour en obtenir une copie à jour, veuillez communiquer avec le ministère des Transports du Canada.

Le contenu de cette publication ne doit servir que de guide et il ne doit en aucun cas être cité ou considéré comme ayant force de loi. Il peut en tout temps et sans préavis devenir périmé, en tout ou en partie.

This publication is also available in English.

avions

BRITISH AEROSPACE HS748

Dispositif de fixation de la molette du compensateur de la direction

RDS # 20010511024

Récemment, un exploitant canadien d'un Hawker Siddeley 748-2A a signalé, au moyen du programme de RDS, le mauvais fonctionnement du système de compensation de la direction.

En passant 12 000 pieds en montée, le pilote s'est rendu compte que le compensateur de la direction ne réagissait pas aux sollicitations de la molette. Le pilote a ensuite atterri en toute sécurité. Une enquête menée par l'exploitant a révélé que la goupille conique (portant la référence SP8G610) fixant la molette à l'arbre d'entrée avait été délogée, ce qui avait provoqué le détachement de la molette. Le système de compensation de la direction n'avait fait l'objet d'aucune opération de maintenance récente.

Sur ce type d'appareil, on fixe cette goupille en en enfonçant la petite extrémité afin de la dilater et de recouvrir le trou. Il semble, dans ce cas-ci, qu'il soit possible que la goupille ait été mal installée et qu'après un certain temps, elle soit sortie.

Transports Canada croit que d'autres appareils de même type peuvent se trouver dans la même situation et ainsi mettre en danger leurs occupants, c'est pourquoi il recommande à tous les exploitants de HS748 de vérifier au plus tôt si la goupille conique de la molette du compensateur de la direction de leurs appareils est bien fixée.

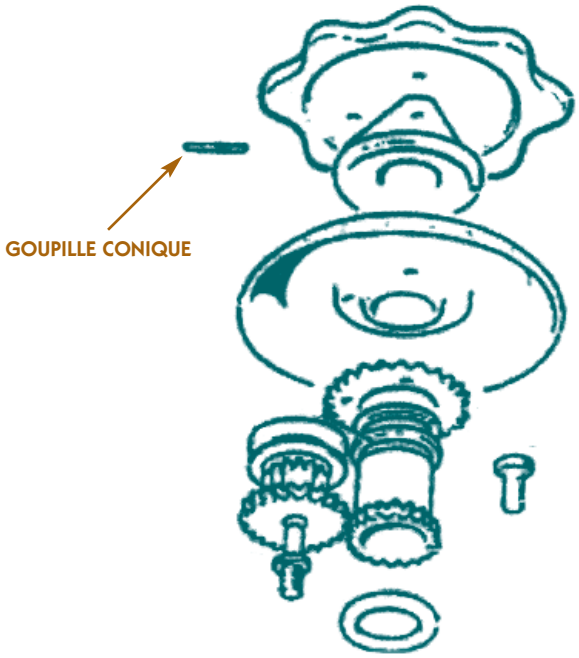

Système de compensation de la direction d'un HS748.

BRITISH AEROSPACE HS748 2A

Tube de conjugaison de la poignée de secours volets

RDS # 20020416006

La poignée de secours volets s'est rompue alors que les volets étaient sortis de 3 degrés. Le tube de conjugaison avait été cisaillé à l'endroit où se trouve la ferrure d'adaptation supérieure du guignol, juste en-dessous du panneau de plancher. On soupçonne des goupilles de fixation desserrées d'en avoir été la cause, car le cisaillement passait par les trous. Le tube de conjugaison (portant la référence 2F11645) a été remplacé, et des essais ont permis d'établir que le système était alors en bon état de service.

Transports Canada recommande que, au moment de l'inspection de cette partie de l'appareil, les exploitants effectuent une inspection visuelle détaillée des goupilles de fixation du tube de conjugaison et signalent toute défectuosité décelée au moyen du programme des RDS.

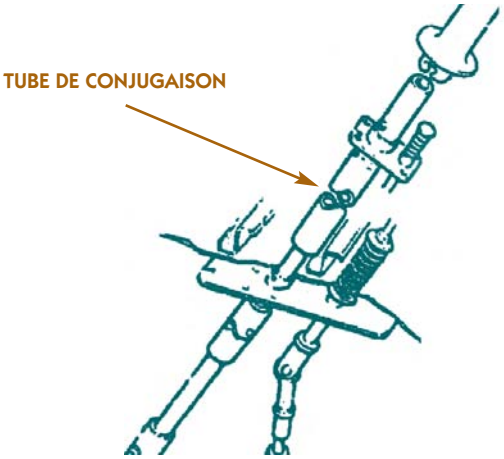

Mécanisme de secours volets du HS748.

CANADAIR CL600-2B16 CHALLENGER

Bougez cette conduite ... RDS # 20010308010

Un TEA qui effectuait une inspection au 60 mois/2 400 heures sur un Challenger a découvert que la conduite hydraulique flexible portant la référence AE3660010K0270 (aspiration de la pompe entraînée par moteur) du circuit nº 1 avait percé par frottement un trou dans l'enveloppe de la conduite d'alimentation en carburant (portant la référence 601R62701-45) reliée à la pompe entraînée par moteur.

La région à inspecter se trouve près du groupe auxiliaire de bord (APU), là où les conduites en provenance de la soute d'équipement arrière entrent dans le pylône. Une protection adéquate des conduites contre l'usure par frottement aurait pu éviter cet incident; cependant, les techniques d'inspection méticuleuses qu'a utilisées ce technicien d'entretien d'aéronefs dans une région difficile à inspecter ont empêché l'apparition d'une situation qui aurait pu être dangereuse.

Transports Canada rappelle aux TEA de vérifier complètement les régions difficiles d'accès. Toujours bouger les conduites flexibles pour vérifier la présence de marques d'usure par frottement.

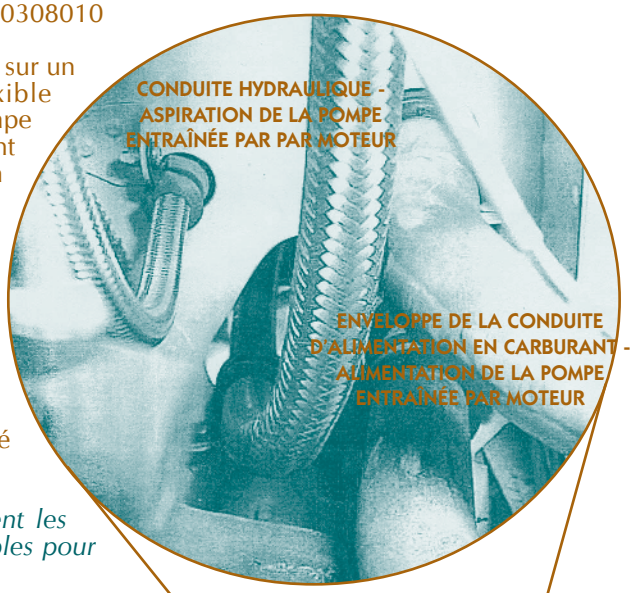

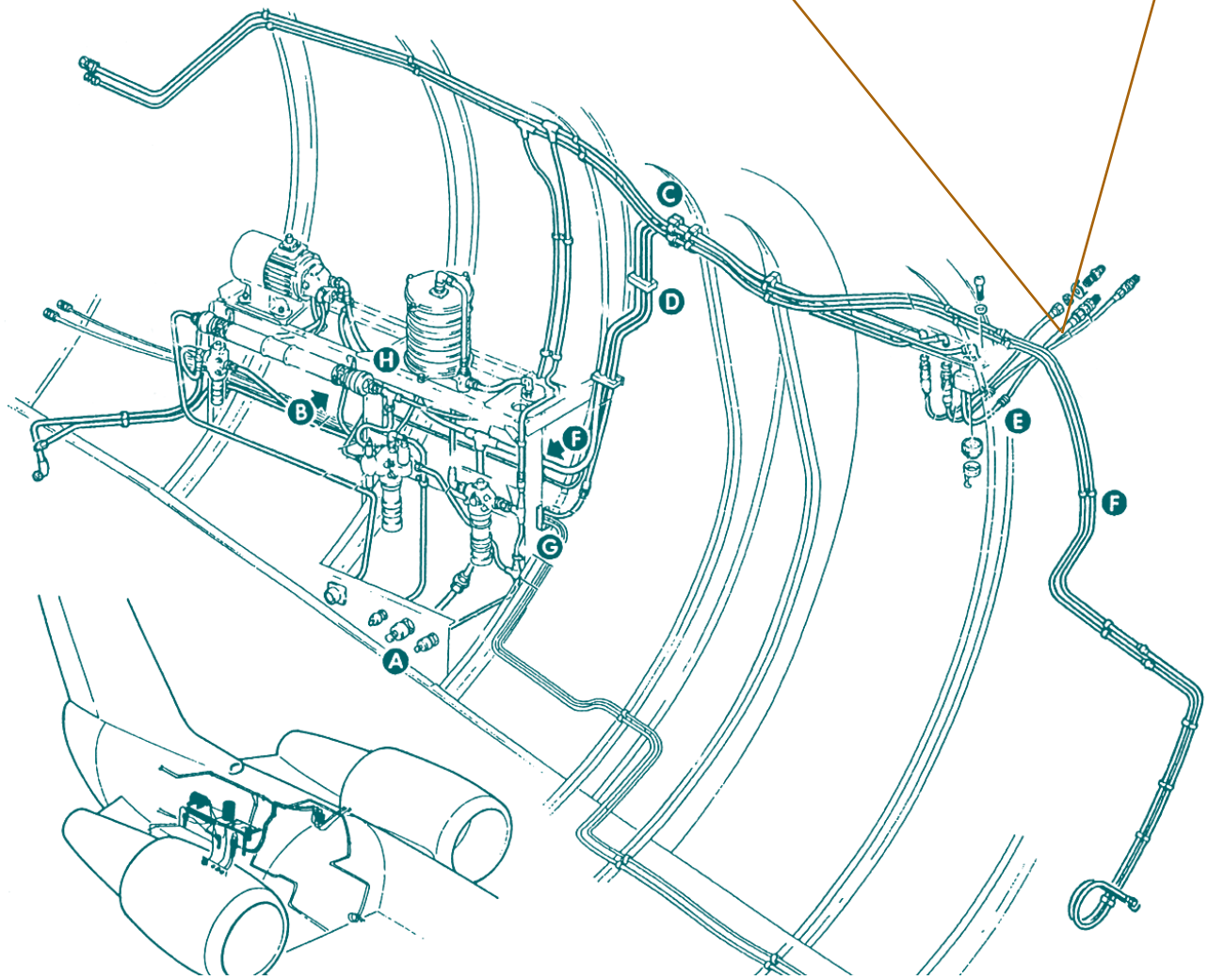

Circuit hydraulique de la soute d'équipement arrière d'un Canadair Challenger

CESSNA 150 et 152

Nervure inférieure et guignol de la gouverne de direction criqués

RDS # 20010809012 et 20010725005

En inspectant la gouverne de direction et son circuit de commande conformément à la consigne de navigabilité (CN) CF-2000-20, le technicien d'entretien a décelé une crique dans la nervure verticale inférieure (portant la référence 0431004-24) de la gouverne de direction. Après avoir déposé le carénage inférieur de la gouverne de direction (pied de la gouverne de direction), il a décelé deux criques dans le guignol de la gouverne de direction (portant la référence 043 1007-4). Par la suite, l'inspection d'un autre appareil de ce même exploitant a permis d'établir que la nervure verticale inférieure de ce dernier était également criquée.

Un autre rapport de difficultés en service trouvé dans la base de données faisait état de problèmes semblables décelés après que l'on ait remarqué au cours d'une inspection que le guignol de la gouverne de direction semblait desserré. Dans ce cas, en déposant la gouverne, le rédacteur du rapport a découvert que le chapeau inférieur de la nervure verticale était criqué et que la nervure inférieure ainsi que le profilé auquel est rivé le guignol comportaient des criques longitudinales.

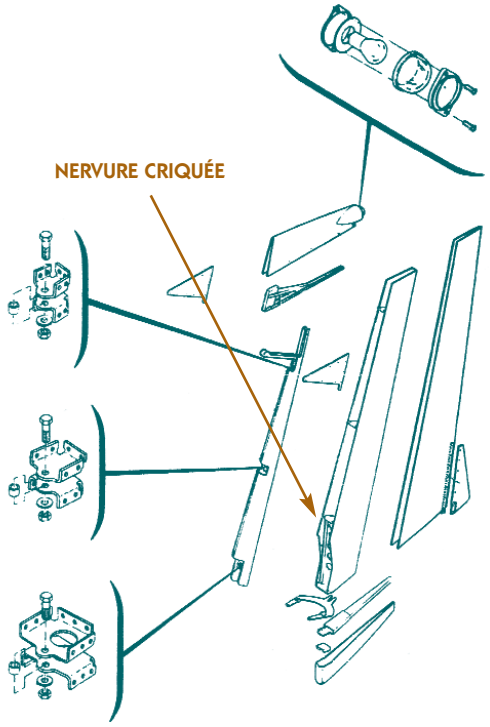

Empennage d'un Cessna 150/152.

CESSNA 208 (CARAVAN)

Goupille de fixation du train principal

RDS # 200110625037

Pendant une inspection à intervalle régulier du train d'atterrissage de l'appareil, le personnel de maintenance a remarqué que la goupille de fixation du train d'atterrissage principal (portant la référence 26410081) s'était desserrée et déplacée vers l'arrière d'environ ¾ de pouce. Cette goupille fixe le ressort du train d'atterrissage principal au ressort central du train d'atterrissage principal et à la jambe du train principal. Elle est maintenue en place au moyen de rondelles (portant la référence S14504A20100) à chacune de ses extrémités, lesquelles rondelles sont fixées au moyen d'un boulon traversant, qui traverse ces dernières ainsi que la goupille, et d'un écrou. Le diamètre des rondelles est supérieur à celui de la goupille et à celui du trou dont cette dernière est percé, ce qui fait que les rondelles ne devraient normalement pas passer dans le trou de la goupille et, donc, maintenir efficacement cette dernière en place. Dans ce cas-ci, le personnel de maintenance qui effectuait l'inspection s'est aperçu que le boulon traversant qui avait été trop serré avait déformé et fissuré les rondelles, ce qui avait réduit le diamètre extérieur utile de ces dernières et en avait permis le passage dans le trou de la goupille. Le délogement de la goupille du ressort du train d'atterrissage principal peut permettre au ressort de pivoter à l'intérieur du tourillon et du ressort central, ce qui peut provoquer un affaissement partiel ou total du train d'atterrissage.

CESSNA 335 et 340

Commandes des ailerons endommagées

RDS # 20010209018

Pendant une inspection de maintenance à intervalle régulier, le personnel de maintenance a remarqué que l'écrou et la goupille fixant l'axe de chape raccordant la chaîne de régulation à la biellette d'accouplement avaient subi des dommages. Ces derniers avaient été causés par le contact entre le dispositif de raccord en cause et l'extrémité de la biellette de poussée transmettant les forces d'entrée au tube de conjugaison de la gouverne de profondeur et au guignol. Le rapport de difficultés en service qui avait été soumis mentionnait que la goupille s'était rompue et que

l'écrou était dégagé. La perte de l'axe de chape aurait probablement provoqué une perte totale de commande des ailerons.

Le catalogue illustré de pièces (CIP) du Cessna 340 montre l'axe de chape monté l'extrémité filetée vers l'arrière. Dans ce cas-ci, le technicien d'entretien avait déposé l'axe de chape et l'avait reposée l'extrémité filetée vers l'avant, ce qui, a-t-il dit, laissait un espace entre l'axe de chape et la biellette de poussée. Une configuration semblable du manche est utilisée sur le 335 et tous les Cessna de la série 400. Il est intéressant de constater que les CIP de tous les appareils de la série 400 montrent l'axe de chape montée l'extrémité filetée vers l'arrière.

Nous suggérons qu'au plus tard au prochain intervalle d'inspection, les exploitants de Cessna 335 et 340 vérifient si ces pièces entrent en contact. De plus, nous demandons aux exploitants de soumettre un RDS s'ils remarquent le moindre signe d'entrée en contact.

La région à inspecter se trouve près du groupe auxiliaire de bord (APU), là où les conduites entrent dans le pylône en provenance du compartiment équipement arrière. Une protection adéquate de l'usure par frottement des conduites aurait pu empêcher cette usure; cependant, les techniques d'inspection rigoureuses qu'a utilisées ce technicien d'entretien d'aéronefs (TEA) dans une région difficile à inspecter ont permis d'éviter une situation qui aurait pu être dangereuse.

CESSNA 404

Support du guignol de la gouverne de profondeur criqué RDS # 20000313007

Pendant une inspection « périodique », un technicien d'entretien d'aéronefs a découvert que le support du guignol de la gouverne de profondeur (portant la référence 5815146-5) était criqué. Une recherche du numéro de la pièce de base dans la base de données des RDS a révélé l'existence de six autres cas où de tels supports avaient été criqués. Quatre RDS portent sur des 404 et trois sur des 441.

Il semble que le même support de base (portant la référence 5815146) soit utilisé comme support de guignol sur ces deux modèles d'appareils. Le 404 utilise le support portant les références 5815146-1 ou -5, et le 441 le support portant les références 5815146-11 ou -12.

En 1994, Cessna a publié le bulletin de service CQB94-2, lequel traitait de problèmes de criquage du support du 441 en affirmant que si la situation n'était pas corrigée, elle risquait d'engendrer une perte de maîtrise de la gouverne de profondeur. De plus, dans ce bulletin, Cessna mentionnait le caractère obligatoire des procédures qui s'y trouvaient concernant la dépose, le démontage et l'inspection obligatoires du support au moyen de techniques d'essais non destructifs (END) par ressuage ou par courants de Foucault. Ce bulletin de service exigeait également l'installation de renforts additionnels avant toute réinstallation.

Il semble qu'aucun autre bulletin de service semblable n'ait été publié à ce sujet pour le Cessna 404.

CESSNA 500

Support de cylindre de frein détaché RDS # 20000316005

À l'atterrissage, le pilote d'un Citation S550 a subi une panne totale du circuit de freinage gauche. En cherchant la cause de cette panne, le personnel d'entretien a découvert que le cylindre de frein gauche s'était détaché de la ferrure du support (portant la référence 5565608-7). Les ferrures du support étaient usées au point où le boulon de fixation avait été cisaillé et était sorti de la ferrure pendant le freinage. Les cylindres des freins des deux circuits de freinage du pilote sont maintenus en place aux points de fixation au moyen de ferrures similaires (portant les références 5565608-8 et -9), et le point de fixation du cylindre de frein droit de l'appareil en cause se trouvait dans le même état. L'inspection de la ferrure du support du cylindre de frein du copilote n'a révélé aucune marque d'usure importante.

Tous les Cessna Citation de la série 500, y compris les 500, les 525, les 550 (et les 550 Bravo), les S550 et les 560 sont équipés de telles ferrures de support. La base de données des RDS renferme un autre cas de support de cylindre de frein usé.

La pièce avait 12 442 heures en service.

CESSNA 550

Usure par frottement d'un faisceau de câbles RDS # 20010829010

En effectuant l'entretien d'un Cessna 550, le technicien a décelé sur le faisceau de câbles des marques d'usure par frottement avec l'extrémité avant du moteur du ventilateur du boîtier de distribution (réf. : chapitre 21-21-04 du manuel de maintenance du 550). Un matériau anti-usure par frottement en fibres de verre tressées est fixé au moyen d'attaches autoblocantes à la partie du faisceau de câbles adjacente au moteur du ventilateur. Une inspection détaillée de cette région a permis de déceler des marques de décoloration sur ce matériau anti-usure; par la suite, ce dernier a été retiré et il a été établi qu'il était usé complètement en son point de contact. Une inspection plus détaillée a permis d'établir que la gaine de certains câbles avait subi de graves dommages à l'endroit où elle frottait sur le moteur, et ce, même si aucune marque de court-circuit n'avait été décelée.

Préoccupé par la gravité des dommages qu'avait subis le faisceau de câbles, le personnel d'entretien a décidé d'inspecter tous les autres appareils de la flotte. Il a trouvé des marques d'usure par frottement similaires sur cinq des huit Cessna 550 inspectés.

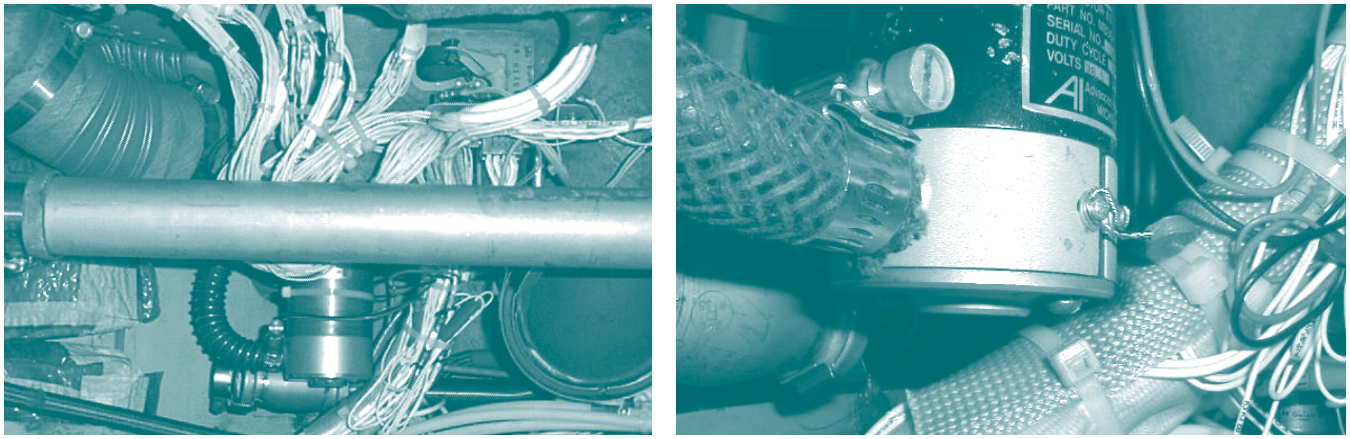

Images montrant le frottement d'un faisceau de câbles contre le ventilateur sur un Cessna 550.

CESSNA TU/U206

Axe de chape du loquet inférieur de la porte de soute rompu RDS # 20010108024

Pendant une inspection de maintenance préventive, le personnel d'entretien a remarqué que la biellette inférieure (portant la référence 1211689-5) du loquet inférieur se trouvant sur le battant arrière de la porte de soute s'était rompue. De ce fait, seul le loquet supérieur maintenait en place le battant arrière de la porte de soute. Pendant la dépose nécessaire à la réparation de la biellette qui s'était rompue, on a découvert que l'axe de chape de la charnière du loquet portait des marques de forte usure. Le battant arrière de la porte de soute se déployant vers l'arrière, l'ouverture en vol de cette porte peut avoir de graves conséquences. L'appareil en cause avait 11 000 heures en service.

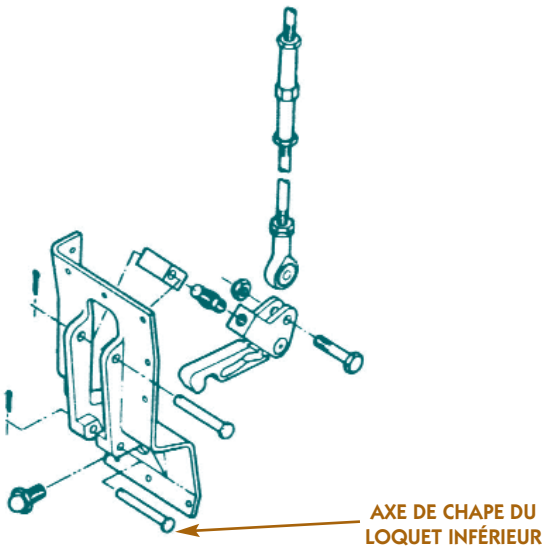

Billette inférieure d'un Cessna TU/U206.

DE HAVILLAND DHC 3

Inspection du tirant de raccordement

RDS # 20001106016

Pendant l'inspection d'un Otter DHC 3, le personnel de maintenance avait déposé les douilles en vue du remplacement dans le hauban d'aile d'un tirant de raccordement au fuselage. Pendant que les douilles étaient déposées, le contrôle par ressuage fluorescent de l'ergot du tirant de raccordement a été effectué conformément aux exigences mentionnées dans la consigne de navigabilité (CN) CF-82-26 R1 et dans le bulletin de service 3/37 de DHC. Pendant ce contrôle par ressuage fluorescent, la présence d'une très petite crique prenant naissance dans le trou de la douille, sur l'extrémité intérieure supérieure du tirant de raccordement, a été décelée. Pour vérifier qu'il ne s'agissait pas simplement d'une anomalie mineure de la surface, on a réduit l'épaisseur du tirant de raccordement à son minimum, comme le mentionnait le bulletin de service. Le contrôle par ressuage fluorescent a été effectué une seconde fois, et la présence de la crique a été confirmée.

L'inspecteur qui avait soumis le rapport de difficultés en service a signalé que lorsque la douille est en place, il se peut que le contrôle par ressuage fluorescent ne permette pas de détecter les criques de telles dimensions. Il était d'avis que l'exsudation du produit de ressuage du joint entre la douille et l'ergot du tirant de raccordement peut masquer des criques de dimensions et de nature similaires à celle de la crique qu'il avait décelée.

Le tirant de raccordement a été déposé de l'appareil et envoyé, accompagné des commentaires du rédacteur du RDS, à Bombardier Aérospatiale aux fins d'analyse. Après analyse et d'autres essais destructifs et non destructifs, Bombardier a conclu que la crique telle qu'elle existait devrait être détectable par la technique mentionnée dans le bulletin de service. Cependant, Transports Canada et Bombardier Aérospatiale ont averti le personnel effectuant la maintenance et les essais non destructifs (END) qui inspecte ce tirant de raccordement de faire preuve d'une diligence extrême en s'assurant que l'exsudation du produit de ressuage du trou de la douille ne masque pas les très petites criques. Il est important de s'assurer que le produit de ressuage excédentaire soit essuyé au moyen d'un chiffon non pelucheux sec et propre ou d'une serviette absorbante, afin de garantir que la région pertinente de la surface de l'ergot soit exempte de tout produit de ressuage résiduel.

Si le personnel de maintenance ou de contrôle par END a des préoccupations identiques ou a été confronté à des difficultés semblables dans le cadre de cette inspection, il doit signaler ces difficultés au moyen du système de rapports des difficultés en service de Transports Canada ou en communiquant directement avec le personnel du Maintien de la navigabilité aérienne.

DE HAVILLAND DHC 8

Ferrure de fixation de la structure de soutien du support moteur avant criquée

RDS #20010523022

Pendant la réparation de la cornière avant (portant la référence 85410146-105) d'un DHC 8 103, une crique a été décelée dans la ferrure de fixation supérieure de la structure de soutien du support moteur avant (portant la référence 85410273-103) se trouvant à l'intérieur de l'ensemble en forme de bourrelet de gauche de la nacelle (portant la référence 85410012-001). Les procédures d'inspection normales ne prévoient aucun intervalle d'inspection de cette ferrure, et cette dernière n'est pas accessible pour une inspection visuelle.

La pièce avait 28 755 heures en service.

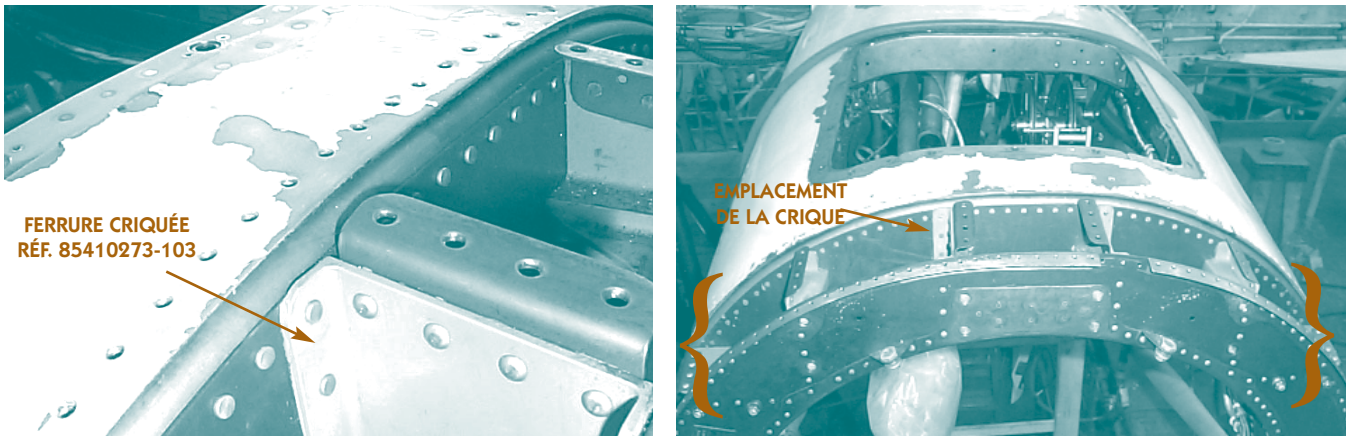

Structure de soutien du support moteur avant d'un DHC 8.

GULFSTREAM G159 (G-1)

Carénage de la contrefiche du train avant criqué RDS # 20010504015

Au cours d'une inspection prévol, le personnel de maintenance a remarqué que le carénage de la contrefiche du train avant (portant la référence 159L1007-1) était criqué. La crique qu'il comportait se trouvait dans la lisse gauche, légèrement au-dessus du point de fixation de la tige de support du carénage, et elle traversait toute la lisse. Le rédacteur du rapport de difficultés en service a signalé qu'une défaillance de la trappe était imminente si cette crique n'avait pas été décelée et la lisse réparée.

PILATUS PC-12/45

Interférence de la tresse de mise à la masse RDS # 20020426003

Pendant la sortie du train d'atterrissage, la tresse de mise à la masse (portant la référence 532.20.12.262) s'est emmêlée dans la jambe à amortisseur de la trappe du refroidisseur d'huile. Lorsque le train est sorti, la tresse de mise à la masse s'est pliée de presque 70 degrés à l'intérieur de la jambe à amortisseur de la trappe du refroidisseur d'huile avant de se rompre. La jambe à amortisseur pliée a empêché le fonctionnement de la trappe du refroidisseur d'huile. Le rédacteur du rapport de difficultés en service a mentionné que la tresse de mise à la masse pouvait être légèrement plus longue que nécessaire et qu'il fallait faire attention lorsqu'on en installait une nouvelle à cet endroit, en s'assurant de la mettre en place de façon à ce qu'elle n'ait pas de mou et qu'elle n'entre pas en contact avec la jambe à amortisseur.

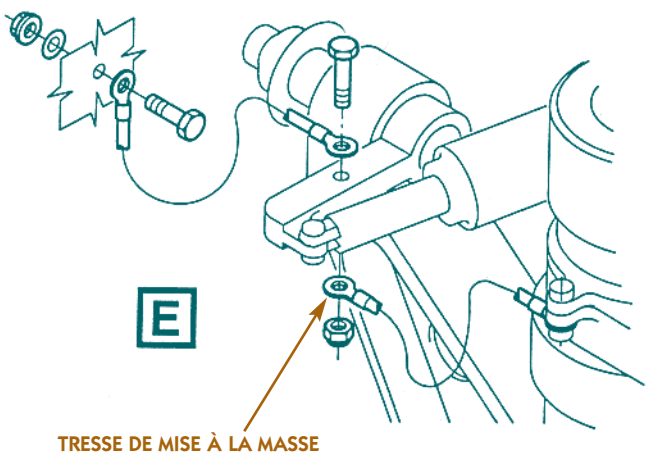

Gros plan d'une jambe à amortisseur d'un Pilatus PC-12/45.

hélices

AEROSPATIALE AS 350

Verrouillage des trappes de compartiments à fret et à bagages

Un récent rapport de difficultés en service (RDS) décrivait la perte en vol de la trappe droite de la soute à bagages.

Avant le vol, le pilote a retiré des coussins de siège et les a arrimés dans le compartiment à fret. Pendant le vol, le voyant « trappe ouverte » s'est allumé, puis un violent bruit et d'importantes vibrations se sont fait entendre. Le pilote a atterri immédiatement et s'est aperçu que la trappe droite s'était ouverte, ce qui avait permis aux coussins de siège de sortir du compartiment et de heurter la poutre de queue ainsi que le rotor de queue.

Un examen plus détaillé a permis d'établir que la clavette intérieure du verrou arrière s'était rompue. Le verrou avant semblait intact, mais il n'était pas bien verrouillé, ce qui a pu laisser les forces d'écoulement d'air endommager le verrou arrière et provoquer l'ouverture maximale ainsi que la perte de la trappe du fuselage de l'appareil.

La consultation de la base de données des RDS a permis d'établir l'existence de plusieurs autres incidents dans lesquels des trappes de compartiments à fret ou à bagages s'étaient détachées en vol parce qu'elles étaient mal ajustées ou mal verrouillées.

Court-circuit de la batterie avec le boîtier

Juste avant de se poser aux commandes de l'AS 350B2, le pilote a senti une odeur s'apparentant à celle du plastique brûlé, sans toutefois remarquer aucune trace de fumée.

Une fois le moteur coupé, tentant de déceler l'origine des traces visibles de fumée, le pilote a de nouveau senti une forte odeur d'incendie électrique qui se dégageait de la région de la poutre de queue. Il a effectué un examen plus poussé sans toutefois découvrir la source du problème. Peu après, il a tenté un démarrage moteur et on a vu des étincelles sortir en-dessous du ventre de l'appareil. Le pilote a de nouveau effectué un examen plus poussé qui lui a permis de découvrir que le problème se situait au niveau du compartiment de la batterie.

Il y a deux fils ou câbles reliés à la borne positive de la batterie; l'un est le câble principal du bus batterie et l'autre, le câble de régime du rotor (NR) directement relié à la batterie. En entrant en contact avec le boîtier de la batterie, l'un des connecteurs des câbles reliés à la borne positive de la batterie avait provoqué un court-circuit. Pour éviter ce problème, le constructeur avait publié une modification (SB 350-24.04) qui préconisait l'ajout d'un support intermédiaire recouvert d'une gaine isolante thermorétrécissable entre le câble NR et la borne positive de la batterie. Le raccord direct entre le câble NR et la borne positive de la batterie empêche l'interruption de l'alimentation du tachymètre (NR) dans le poste de pilotage en cas de panne de générateur ou de panne moteur.

Dans ce cas-ci, il n'y avait pas de gaine isolante thermorétrécissable recouvrant le support et le boulon, ce qui permettait le contact entre le boulon et le boîtier de la batterie.

Transports Canada recommande à tous les exploitants de porter une attention particulière à cet endroit de l'appareil.

BELL 206

Guignol de rotor de queue défectueux

Pendant l'installation d'un nouvel ensemble moyeu-pales de rotor de queue (portant la référence 206-011-810-153), le technicien s'est rendu compte qu'il ne pouvait pas bien ajuster l'angle de « battement ».

Un examen plus poussé a révélé que le guignol (portant la référence 206-011-819-109) avait été taillé à 90 degrés d'où auraient dû se trouver les crans de « battement », ce qui a fait que la butée fixe (portant la référence 206-010-742-003) est entrée en contact avec la surface latérale et non avec la surface d'arrêt, ce qui a ensuite eu pour effet d'entraver les mouvements de l'ensemble moyeu.

La consultation de la base de données des rapports de difficultés en service (RDS) a permis d'établir que plusieurs autres incidents similaires étaient survenus.

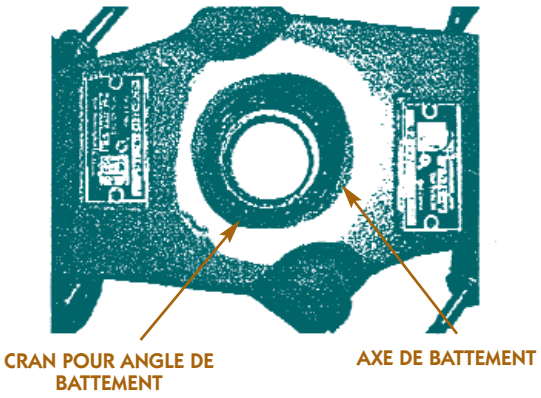

Guignol de rotor de queue défectueux d'un hélicoptère Bell 206-L3.

Pannes de pompe de gavage carburant/contamination de carburant

RDS # 1999123100326

De récents rapports de difficultés en service (RDS) faisaient état de contamination du filtre carburant basse pression d'un 206B. Dans un de ces cas, l'élément filtrant était recouvert d'une épaisse couche d'un dépôt noir ressemblant à du carbone qui, soupçonne-t-on, provenait du noyau central de la pompe de gavage.

Un autre exploitant a également signalé qu'antérieurement, à quatre reprises, après des pannes de pompe de gavage carburant, l'élément du filtre carburant basse pression avait été fortement contaminé par une substance noire ressemblant à du carbone.

Le manuel de maintenance de Bell (BHT-206A/B-SERIES-MM-4) mentionne que l'élément du filtre carburant basse

pression doit être remplacé lorsque le voyant avertisseur pertinent s'allume (indication de déviation imminente, laquelle fait ensuite s'allumer l'indicateur lumineux correspondant au filtre carburant basse pression sur le panneau d'avertissement du pilote) pendant que le moteur tourne, lors de la maintenance du filtre à carburant du moteur ou toutes les 300 heures.

Le manuel de maintenance ne comporte aucune directive concernant l'inspection de l'élément du filtre carburant basse pression après une panne de la pompe de gavage en vue de déceler des traces de contaminants. Il est donc fortement recommandé que le personnel de maintenance effectue une telle inspection afin de prévenir l'obstruction de l'élément du filtre carburant. Un élément de filtre carburant obstrué peut provoquer une dérivation qui pourrait laisser du carburant non filtré alimenter le moteur.

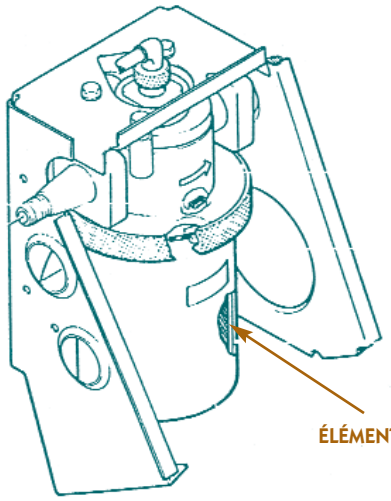

Filtre carburant d'un hélicoptère Bell 206B.

SCHWEIZER 269C

Tapis brûlé

RDS # 20010921002

De récents rapports de difficultés en service ont fait état de brûlures de tapis de poste de pilotage survenues en deux occasions différentes sur le Schweizer 269C. Ces brûlures ont été attribuées à l'amplification des chauds rayons du soleil d'été qui traversaient le pare-brise et/ou les panneaux de porte en acrylique.

Dans le premier cas, le pilote a senti de la fumée en entrant dans le poste de pilotage pour faire démarrer le moteur. La poursuite de l'inspection a permis de déceler une brûlure qui couvait toujours dans le tapis, près du seuil de la porte gauche. Dans le deuxième cas, le pilote, en s'approchant de l'appareil, a remarqué de la fumée qui se dégageait d'une brûlure dans le tapis. Dans les deux cas, les portes étaient demeurées ouvertes. De plus, le rédacteur du rapport a mentionné que les tapis et les panneaux en acrylique étaient propres et d'origine.

L'utilisation de couvertures de verrière est recommandée lorsque l'appareil est stationné à la lumière directe du soleil pour empêcher toute récidive. Le constructeur a affirmé n'être au courant d'aucun incident antérieur semblable.

prenez garde

LES MODIFICATIONS À LA RÉGLEMENTATION SUR LES PIÈCES SONT PUBLIÉES DANS LA GAZETTE, PARTIE UN

Le 29 septembre 2001, plusieurs amendements à la Partie V du Règlement de l'aviation canadien (RAC) ainsi qu'aux normes connexes (plus particulièrement 571 et 573) sur l'installation de pièces ont été publiés dans la Gazette du Canada, Partie I, ce qui signifie qu'ils sont maintenant officiellement disponibles pour que le grand public les commente. Ces amendements ont été apportés conjointement par un groupe de travail formé de membres du gouvernement et de l'industrie, et ils ont déjà passé au cours des 3 à 5 dernières années par tout le processus du Conseil consultatif sur la réglementation aérienne canadienne (CCRAC), alors on s'attend à peu de commentaires additionnels. Après la période de commentaires et l'ajout de tout amendement ayant pu en émaner, le règlement final sera publié dans la Gazette du Canada, Partie II, et il entrera en vigueur à la date mentionnée. Les points clés de ces amendements sont résumés ici.

Définitions

La nouvelle réglementation présente les termes « pièce standard » et « pièce commerciale », et elle définit le terme « pièce sans appui documentaire ». Pour paraphraser, les pièces commerciales sont de pièces qui, à l'origine, n'étaient

pas destinées à un usage aéronautique et qui n'ont aucun effet sur la sécurité de l'appareil. Les pièces standard sont des pièces conformes aux spécifications établies par un organisme de normalisation. Les pièces sans appui documentaire sont des pièces dont la certification ou l'historique est insuffisant pour qu'elles puissent être montées sur un aéronef sans faire l'objet du processus de recertification.

Pièces à durée de vie limitée

La notion de pièces à durée de vie limitée a été modifiée pour clarifier le problème de l'élimination. Un nouveau paragraphe a été ajouté pour exiger que les pièces à durée de vie limitée ayant atteint leurs limites de service soient rendues inutilisables ou identifiées comme n'étant pas en bon état de vol et mises à part des autres pièces.

On a reformulé les normes régissant les pièces à durée de vie limitée pour clarifier les antécédents minimaux requis, et deux notes d'information ont été ajoutées. À l'origine, le libellé pouvait porter à confusion, ce qui causait souvent des problèmes. À la lecture du nouveau libellé, il est évident que les dossiers techniques des pièces à durée de vie limitée ne diffèrent de ceux des autres pièces que sur un point majeur : les dossiers des pièces à durée de vie limitée doivent comporter le nombre d'heures, de cycles ou de jours depuis la mise en service initiale, selon le cas.

Étiquettes de pièces

Les pièces standard et commerciales neuves peuvent être utilisées sans certification de conformité, pourvu qu'elles puissent être identifiées au moyen de marques ou d'autres documents et qu'elles soient mentionnées dans la définition de type. Cependant, les pièces commerciales et standard usagées sont toujours assujetties à une certification après maintenance. Les pièces déposées d'aéronefs endommagés et d'aéronefs ayant été définitivement retirés du service peuvent être utilisées, pourvu qu'elles soient identifiables par le constructeur et qu'elles aient fait l'objet d'une inspection de conformité et d'état, ainsi que d'une certification après maintenance pertinente. On a modifié le Bon de sortie autorisée (24-0078) afin de l'harmoniser avec la norme sur laquelle se sont entendus Transports Canada, la Federal Aviation Administration (FAA) des États-Unis et les Joint Aviation Authorities (JAA) de l'Europe. Les trois documents nationaux (les formulaires 24-0078, 8130-3 et « Form One » de la JAA) sont maintenant presque identiques (ils comportent tout de même certaines différences mineures, principalement en ce qui a trait au libellé de la certification après maintenance). Malgré la similitude des formulaires, ceux-ci ne sont pas interchangeables. Les organismes de maintenance doivent utiliser le formulaire pertinent à la structure réglementaire qui leur est propre.

Substitution de pièces

Les restrictions sur les pièces approuvées conformément au système « Parts Manufacturing Approval (PMA) » de la FAA seront bientôt levées et un système canadien équivalent appelé « Système d'approbation de conception de pièces (ACP) » a été mis en oeuvre. Contrairement aux utilisateurs du système PMA de la FAA, lequel combine approbations de conception et de construction en une seule autorisation, les utilisateurs du système ACP canadien devront être titulaires d'une approbation distincte du constructeur pour fabriquer les pièces.

Recertification de pièces sans appui documentaire

La plus importante modification concerne les procédures de « remise en état » des pièces sans appui documentaire. Bien que ce processus ait à l'occasion été effectué auparavant, c'est la première fois qu'il est officiellement reconnu, c'est pourquoi la nouvelle procédure devrait constituer une mesure de normalisation additionnelle pertinente. Une nouvelle annexe décrit un processus de vérification de ces pièces, laquelle recertification prendra la forme d'une certification après maintenance mentionnant que la pièce a été inspectée et vérifiée conformément à une procédure approuvée visant à en assurer la conformité à sa définition de type. Ce processus ne s'applique pas aux pièces à durée de vie limitée ni aux pièces assujetties à l'élimination à la suite d'un incident inhabituel (par exemple, en l'absence de dossiers techniques pertinents, on doit considérer que les pièces assujetties à des limites absolues de serrage ou de température ont dépassé lesdites limites et les éliminer, peu importe leur aspect physique).

La procédure comporte deux phases distinctes, l'une reliée à l'origine de la pièce et l'autre, à son état physique. Celle reliée à son origine dépend de la connaissance de la provenance de la pièce et d'une explication plausible de la raison pour laquelle on ne dispose pas de la documentation pertinente. Des exemples font état de pièces qui ont été séparées de la documentation qui les accompagnait pendant leur entreposage et de pièces qui ont par mégarde été mélangées avec d'autres pièces; toutes provenaient d'une source fiable, même s'il est impossible de les identifier individuellement. Lorsque l'information ne suffit pas à donner une crédibilité raisonnable en ce qui a trait à l'authenticité de la provenance d'une pièce, cette pièce doit être éliminée.

Les pièces jouissant d'une crédibilité raisonnable quant à leur origine doivent faire l'objet d'une inspection et d'une vérification d'état et de conformité à leur définition de type pertinente. La nature de cette inspection dépendra de la pièce. Dans le cas d'une simple pièce, elle peut prendre la forme d'un contrôle visuel et dimensionnel. Lorsqu'elle porte sur de nombreuses pièces, il peut s'avérer nécessaire de choisir au hasard des échantillons pour effectuer des essais destructifs. Les pièces plus complexes peuvent nécessiter une révision complète. Toute anomalie décelée doit être corrigée et documentée individuellement.

Privilèges des organismes de maintenance agréés (OMA)

Le processus de recertification n'est disponible qu'aux organismes de maintenance agréés (OMA) possédant des procédures documentées ayant au préalable été approuvées par Transports Canada. Un privilège ne sera pas indiqué au moyen d'une qualification, mais plutôt par l'inclusion des limites d'application dans les qualifications existantes, ce qui aidera à assurer que les OMA ne sont autorisés qu'à recertifier des pièces faisant partie de leur domaine de compétence particulier. Par exemple, les OMA de moteurs ne sont éligibles qu'à la recertification de pièces de moteurs. Le manuel de politiques de maintenance d'un OMA doit comporter les détails du processus et le nom des personnes autorisées à signer le certificat après maintenance. Les signataires doivent avoir reçu une formation à l'exécution des procédures et posséder au moins cinq années d'expérience comme signataire autorisé.

En conclusion, ces modifications à la réglementation et aux normes donneront aux organismes une meilleure flexibilité pour leur permettre de fonctionner de façon efficace dans le cadre de notre structure réglementaire. Les définitions fournies apporteront des éclaircissements et permettront de réduire la quantité de documentation relative à certaines pièces de base. L'interprétation de « pièces à durée de vie limitée » allégera un peu la tâche que constitue la tenue des dossiers, laquelle est facultative dans certains autres pays, et aidera à garantir que des pièces ayant dépassé leurs limites soient retirées de la circulation. L'étiquette des nouvelles pièces et les règles de substitution placeront le Canada en harmonie avec les autres autorités, sans oublier l'élaboration d'un système dans lequel un seul formulaire sera utilisé pour vérifier la conformité à la définition de type. En interprétant adéquatement les règles de recertification, l'industrie profitera de la disponibilité des pièces pouvant être recertifiées dans le cadre d'un processus approuvé. Le niveau de sécurité sera maintenu grâce à un processus documenté et approuvé dans le manuel de politiques de maintenance de l'OMA.

AVIS DE PIÈCES NON APPROUVÉES DE LA FAA
N° 1998-00233 en date du 12 avril 2001

PIÈCES VISÉES

Pièces en aluminium traitées thermiquement.

OBJET

Le présent avis a pour objet d'aviser tous les propriétaires, exploitants, constructeurs, organismes de maintenance et distributeurs de pièces à propos de pièces en aluminium qui ont été traitées thermiquement de façon inadéquate.

CONTEXTE

Les renseignements recueillis pendant une enquête de la Federal Aviation Administrative (FAA) sur des pièces suspectées d'être non approuvées ont révélé que la West Coast Aluminum Heat Treat (WCAHT), anciennement sise au 14 365 Macaw St., La Mirada, CA 90638, avait traité thermiquement de façon inadéquate de nombreuses pièces en aluminium utilisées dans des applications aéronautiques. WCAHT faisait le traitement thermique de toutes sortes de pièces en aluminium, dont bon nombre étaient utilisées dans une vaste gamme d'applications d'aéronefs militaires et commerciaux. WCAHT avait été approuvée pour effectuer le traitement thermique de nombreux titulaires d'approbation de production. L'enquête a révélé que, de 1981 à mars 1997, WCAHT a traité thermiquement de façon inadéquate des pièces utilisées dans différents aéronefs ayant un certificat de type en plus d'en avoir falsifié les essais de qualité. La FAA a revérifié les pièces identifiées comme ayant été traitées thermiquement par WCAHT. Ces vérifications ont permis d'établir que certaines pièces ne respectaient pas les exigences en matière de dureté et/ou de conductivité.

La liste des numéros de pièces visés (plus de 12 000 pièces distinctes) se trouve à l'adresse Internet suivante :

http://www.faa.gov/avr/sups/heat_treated.htm

RECOMMANDATION

La réglementation exige que les produits ayant un certificat de type soient conformes à leur définition de type. Les propriétaires, les exploitants, les constructeurs, les organismes de maintenance et les distributeurs de pièces d'aéronefs sont incités à vérifier si les références identifiées figurent dans leur inventaire d'aéronefs et/ou de pièces. Les pièces n'ayant pas été jugées conformes à la définition de type approuvée doivent être considérées suspectes et des mesures pertinentes doivent être prises. Les pièces en question ne présentent aucune caractéristique externe facilement identifiable ni aucune marque permettant de les distinguer des pièces traitées thermiquement de façon adéquate; on doit donc passer en revue la documentation associée aux pièces pour déterminer la source du traitement thermique. Il se peut que les pièces traitées thermiquement par WCAHT nécessitent des essais de dureté et/ou de conductivité.

RENSEIGNEMENTS ADDITIONNELS

Le Certificate Management Office - Boeing (CMO) de la FAA mentionné ci-dessous apprécierait tout renseignement que vous seriez en mesure de lui fournir concernant la découverte de ces pièces en provenance de toute source, les moyens utilisés pour identifier cette source et les mesures prises pour déposer ces pièces des aéronefs et/ou les retirer des stocks. Cet avis provient du FAA Transport Airplane Directorate Certificate Management Office - Boeing, Suite C-2, 2500 East Valley Road, Renton, WA 98055-4056, téléphone (425) 227-2170, télécopieur (425) 227-1159, et il a été acheminé par le Suspected Unapproved Parts Program Office de la FAA, AVR-20, téléphone (703) 661-0581, télécopieur (703) 661-0113.

AVIS DE PIÈCES NON APPROUVÉES DE LA FAA
N° 2001-00076 en date du 2 avril 2001

PIÈCES VISÉES

Pièces entretenues et approuvées pour remise en service par Total Airframe & Turbine Corporation.

OBJET

Le présent avis a pour objet d'aviser tous les propriétaires, exploitants, constructeurs, organismes de maintenance et distributeurs de pièces à propos de la maintenance effectuée par Airframe & Turbine Corporation (s/n TATCO), atelier de réparation certifié par la Federal Aviation Administration (FAA) et sis au 3437 W. El Segundo Blvd., Hawthorne, CA 90250.

CONTEXTE

Les renseignements recueillis pendant une enquête de la FAA sur des pièces suspectées d'être non approuvées ont révélé que TATCO avait effectué des travaux pour lesquels elle n'était pas qualifiée. Le 22 juin 2000, TATCO s'est vue délivrer un Air Agency Certificate (n^{O} T31R629Y) avec une qualification restreinte (cellule) la limitant à effectuer la maintenance, la réparation et la révision de poutres, de nacelles, de capotages, de carénages, de panneaux, de surfaces portantes de voilure, de pylônes, de tuyères d'éjection, d'inverseurs de poussée et de trappes de train d'atterrissage en tôle et en composite; y compris les réparations de supports et de ferrures de fixation, mais pas les réparations en autoclave et sortant de l'ordinaire.

La preuve indique que TATCO a effectué la maintenance et approuvé la remise en service de différentes pièces au-delà des compétences que lui conférait sa qualification restreinte (cellule). Elle indique également que TATCO a effectué le contrôle magnétoscopique de certaines pièces alors qu'elle ne possédait pas l'équipement approprié, le personnel approuvé ou le programme d'inspection pour effectuer des essais non destructifs (END), et qu'il est possible qu'elle ait falsifié les consignations de maintenance en vue de la remise en service à la suite de travaux d'END qu'elle avait effectués.

Jointe à cet avis se trouve une liste partielle des pièces qui peuvent à tort avoir été remises en service par TATCO.

RECOMMANDATION

La réglementation exige que les produits ayant un certificat de type soient conformes à leur définition de type et bien entretenus grâce à des données récentes, à l'équipement requis et à du personnel qualifié. Les propriétaires, les exploitants, les constructeurs, les organismes de maintenance et les distributeurs de pièces d'aéronefs devraient

vérifier si leur inventaire d'aéronefs et/ou de pièces comporte des éléments dont la remise en service a été approuvée par TATCO. Vous devez prendre les mesures qui s'imposent si l'une de ces pièces a été posée sur un aéronef. Si l'une de ces pièces figure sur un inventaire déjà existant, la FAA recommande de placer ladite pièce en quarantaine afin d'en empêcher l'installation sur un aéronef jusqu'à ce qu'il soit possible d'en déterminer l'éligibilité à l'installation.

RENSEIGNEMENTS ADDITIONNELS

Des renseignements additionnels peuvent être obtenus auprès du Flight Standards District Office (FSDO) de la FAA mentionné ci-dessous. La FAA apprécierait tout renseignement concernant la découverte des pièces non approuvées mentionnées ci-dessus en provenance de toute source, les moyens utilisés pour identifier cette source et les mesures prises pour les retirer de l'inventaire ou du service.

Cet avis provient du FSDO de Los Angeles, 2250 East Imperial Highway, Suite 140, El Segundo, CA 90245, téléphone (310) 215-2150, télécopieur (310) 645-3768, et il a été acheminé par le FAA Suspected Unapproved Parts Program Office, AVR-20, téléphone (703) 661-0581, télécopieur (703) 661-0113.

Voici une liste partielle des pièces qui peuvent à tort avoir été remises en service par TATCO :

NOM DE LA PIÈCE	RÉFÉRENCE	N° DE SÉRIE
Vérin	2518000-4	NWL03781
Secteur	65-40529-1	101
Commande déporteurs	APH7158-502	SYS07944
Commande déporteurs	APH7158-501	SYS07950
Commande déporteurs	APH7156-501	SYS07943
Commande déporteurs	APH7157-501	SYS07949
Différentiel déporteurs	APH7279-511	SYS07942
Différentiel déporteurs	APH7279-509	SYS07941
Rég. tension ailerons	APH7044-1	SYS07939
Rouleau	65-41341-1	S/O
Train	725785-3	S/O
Cafetière	7S235911	S/O
Rail de volet	65-46428-25	3511
Diffuseur	1-110-230-08	Multiples

LIMITE CONCERNANT LE NETTOYAGE D'UN ÉLÉMENT DE FILTRE HYDRAULIQUE DE BELL HELICOPTER

Transports Canada a été avisé que Bell Helicopter avait remplacé un filtre hydraulique entièrement fabriqué en métal par un filtre à élément en papier (portant la référence 206-076-034-003). Il semble cependant que la pratique de maintenance actuelle consistant à permettre un nettoyage illimité ne soit pas acceptable pour ce filtre.

Bell Helicopter a avisé que ce filtre ne pouvait être nettoyé que trois fois. Elle recommande qu'après chaque procédure de nettoyage réussie, un « X » soit inscrit au fond de l'élément du filtre pour indiquer qu'il a été nettoyé. Donc, avant de procéder au nettoyage, il faut compter le nombre de « X » inscrits au fond de l'élément et jeter ce dernier s'il y en a trois.

Bell Helicopter publiera une procédure de nettoyage révisée pour cet élément de filtre dans tous les manuels de maintenance pertinents.

PIÈCEs non approuvées suspectes

Les rédacteurs des rapports de difficultés en service (RDS) suivants, reçus au cours du trimestre précédent, signalaient qu'une pièce non approuvée (SUP) était soupçonnée. La liste n'est fournie ici qu'à titre de renseignements et ne doit aucunement être utilisée pour identifier des pièces non approuvées. Au Canada, les SUP doivent être signalées au moyen d'un formulaire RDS ordinaire, sur lequel la pièce non approuvée est mentionnée.

Marque/modèle	ATA	Nom de la pièce	Référence	État	Numéro de contrôle	Région
ALLISON						
250-C20B	7240	Gicleur	2306045	Gondolé	20010830020	WST
AVCO LYCOMING						
IO-540-C4B5	7120	Antivibrateur	V961312	Fuyant	20010529016	ONT
TIO-540-J2BD	7414	Pince magnéto	66M19385	Usée	20010523024	CTR
BARREL	0000	Barillet	71250013	Non percé	20000925031	PAC
BEECH						
B99	3211	Pce moul. contrefiche	501202011	Usée	20010628005	ONT
F90	3234	Support commutateur	998100753	Mal fabric.	20010625033	WST
95B55	3600	Module alim. pression	300024	Fondu	20010912006	WST
BELL						
206	2435	Roulement flasque extr.	230321402	Rompu	20010823014	OTT
CESSNA						
305A	2434	Alternateur	7565T1	Défect.	20010821005	PAC
DE HAVILLAND						
DHC 2 MKI	2562	Batteries	MX1300	Non app.	20010713011	ONT
DHC 8 102	3210	Goupille	102121	Criquée	20010321020	ATL
HARTZELL						
HC-E3YR-2ATF	6122	Ressort limiteur	A259	Mauvaise pièce	20010409016	ONT
HUGHES						
269C	6410	Pale de rotor de queue	269A603523	Bande d'antiabrasion	20010724035	ONT
269C	6410	Pale de rotor de queue	269A603523	Criqué	20010724034	ONT
PIPER						
PA31 350	3244	Tube	600X6	Troué	20010507006	CTR
PA31 350	3245	Tube	600X6	Piqûres	20010507004	CTR
PA31 350	3245	Tube	600X6	Piqûres	20010507005	CTR
PA31 350	3245	Tube	600X6	Piqûres	20010507007	CTR
PA31T	3242	Boulon	10320400	1 criqué	20010813014	ONT
PRATT & WHITNEY						
JT8D-9A	7250	Disque HPC C7	774407	Corrodé	20010815009	OTT

CNs relatives aux équipements

Transports Canada s'efforce de faire parvenir des exemplaires des nouvelles CN applicables au Canada à tous les propriétaires enregistrés des produits aéronautiques touchés. Toutefois, comme TC ne connaît généralement pas les propriétaires des aéronefs qui possèdent les équipements ou appareils touchés par les CN, il distribue souvent ce type de CN à ses bureaux régionaux seulement.

Transports Canada a reçu les nouvelles CN suivantes relatives à des équipements au cours des trois derniers mois. Nous invitons les techniciens d'entretien et les exploitants des produits touchés à obtenir de plus amples renseignements ou un exemplaire des CN auprès de leur bureau régional de TC, de leur CTC local, de leur IPM ou du site Web de l'Aviation civile à l'adresse suivante :

http://www.tc.gc.ca/aviation/aircert/continaw/ad.htm

FABRICANT	*NUMÉRO DE CN*	*PAYS*	*DESCRIPTION*
BF GOODRICH	2000-14-14	ÉU	Oxydation thermique de l'ensemble de freinage principal sur les avions Airbus des modèlesA319 et A320.
CAMERON	003-05-2000	RU	Brûleurs des montgolfières MK1 et MK2 (Mistral) Remplacement de tiges de soupapes - Cameron SB10.
HONEYWELL	90-01-03	ÉU	Système de référence d'assiette et de cap (AHRS) AH-600.
HONEYWELL	2000-07-27	ÉU	Système combiné centrale aérodynamique/système de référence à inertie (ADIRU) dans les avions de catégorie transport.
POLTRONE	2000-511	IT	Anciennement ALVEN : inspection et remplacement du siège de AVIOINTERIORS modèle 312 conformément au BS 312/912-01R2.
POLTRONE	2000-512	IT	(Anciennement ALVEN) inspection et modification du siège de AVIOINTERIORS modèle 312 conformément au BS 312/912-02R1.
SDRUZENI	003/2000	RT	Démontage de l'extincteur portatif (voir également les BS HASICU CECH Z142C/7B, Z242L/12B et Z143L/4 de Morovan).
SICMA AERO	2000-214(AB)R1	FR	Ferrure de fixation de ceinture de sécurité installée dans les Airbus, SEAT les Boeing, les Fokker, les Let, les Bombardier et les TUPOLEV (+)

Salut Rod !

M. J. Roderick Digney, surintendant des programmes d'information, a officiellement pris sa retraite de la Fonction publique le 16 août 2001. Rod a dirigé la section « promotions » de la direction du Maintien de la navigabilité aérienne, à l'Administration centrale, à Ottawa pendant les 15 dernières années. La participation de Rod à la mise sur pied de la publication Feed-Back allait de la rédaction de nombreux articles à la révision et à la correction d'épreuves au moyen de sa fameuse « plume rouge ». Il travaillait aussi étroitement avec les techniciens et les inspecteurs sur divers sujets abordés dans la publication. Comme il est passionné de photographie, ses photos étaient souvent utilisées dans Feed-Back; un montage de quelques-unes de ses photos a d'ailleurs été utilisé comme graphique principal pour la couverture du présent numéro.

Ses nombreux amis, collègues à la retraite et collègues de travail se sont réunis pour le saluer lors d'un goûter tenu en son honneur. Même s'il va nous manquer, tout le monde au Maintien de la navigabilité aérienne lui souhaite bonne chance dans ses nouvelles entreprises. Bonne retraite, Rod !

rapports de difficultés en service

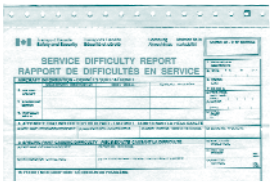

Reçu par Transports Canada
du 1 avril au 30 septembre 2001

aéronef

Marque/modèle	ATA	Nom de pièce	Réf. pièce	Cond. de pièce	N° contrôle	Région
AERO COMMANDER						
690	2121	Ventilateur au sol	21036012	Coincé	20010627051	PAC
AERONCA						
7CCM	5711	Longeron	0	Criqué	20010628043	ONT
15AC	2824	Tube	CC670621021	Brisé	20010627017	QUE
AEROSPATIALE						
AS 332L	2810	Réserv. souple carbur.	332A55010202	Contaminé	20010723033	ATL
AS 332L	2821	Élément de filtre	57189	Partiellement bloqué	3 RDS	ATL
AS 332L	6320	Arbre d'accouplement	19E2266A	Criqué	20010709002	ATL
AS 350B	6220	Goupille de sécurité	23340AK30130LE	Criquée	20010625008	ATL
AS 350BA	2400	Circuit imprimé	350A61131201	Corrodé	20010726035	QUE
AS 350BA	2822	Pompe gav. carburant	P94B12209	Intermittente	20010518009	PAC
AS 350BA	2913	Courroie hydraul.	704A33690004	Effilochée/brisée	3 RDS	VAR
AS 350BA	6210	Pale rotor princ.	355A11002004	Criquée	20010518008	PAC
AS 350BA	6220	Chape	350A37116200	Brisée	20010726008	QUE
AS 350BA	6520	Plaque rot. rotor queue	350A33212900	Usée	20010726034	QUE
AS 350BA	6700	Pièce moulée comm. vol	350A2713602301	Défectueuse	20010713026	ONT
AS 350BA	6720	Revêtement roulement	0	Criqué	20010725020	QUE
AS 350BA	6730	Servocomm. rotor princ.	SC5083/84	Fuite	3 RDS	PAC
AS 350B1	2550	Entretoise	S160919	Corrodée	20010529020	ONT
AS 350B1	5302	Poutre de queue	3502300000201	Sortie pour réparation	20010828019	PAC
AS 350B2	2822	Pompe gav. carburant	P94B12208	Défectueuse	20010518003	PAC
AS 350B2	2900	Supp. pompe hydr.	350A35107000	Criqué	20010504021	PNR
AS 350B2	6210	Pale rotor princ.	355A11002011	Criquée	20010518002	PAC
AS 350B2	6510	Supp. roul. rotor queue	350A236534451	Criqué	20010504020	PNR
AS 350B2	6730	Servocomm. rotor princ.	SC5084	Fuite	20010518004	PAC
AS 350B3	6410	Pale rotor de queue	355A12005004	Raclé	20010703013	ONT
AS 350D	2910	Courroie pompe hydr.	704A33690004	Séparée	20010813008	QUE
AS 350D	6710	Embout de bielle inf.	350A371508	Pièce de retenue sép.	20010725024	QUE
ATR 42 320	5310	Couple principal	S5357260120000	Criqué	2 RDS	OTT
ATR 42 320	5315	Poutre de plancher	S5367240620800	Corrodée	20010823017	OTT
ATR 42 320	5315	Poutre de plancher	5317220625800	Corrodée	20010626023	OTT
AIR TRACTOR						
AT 802	2821	Filtre carburant	CS1133PL	Fuite	20010627050	PAC
AT 802	3246	Train de roue	40279	Corrodé	20010625014	ATL
AT 802	3310	Potentiomètre	60647	Étincelles	20010622018	PAC
AT 802	5311	Couple principal	0	Usé	20010625011	ATL
AIRBUS						
A300B4 203	2780	Manchon	153B000601	Usé	20010510006	ONT
A300B4 203	2810	Aile droite	0	Fuite	20010823008	ONT
A300B4 203	2910	Conduit hydraulique	A2913161	Fuite	20010829003	ONT
A300B4 203	3411	Circ. stat. du syst. Pitot	0		20010823006	ONT
A310 304	2530	Chauffe-eau	02131000	Défectueux	20010511028	QUE
A310 304	2900	Joint torique soup. déch.	0	Endommagé	20010320022	QUE
A310 304	3150	Contrôleur ECAM	20662155	Défectueux	20010815005	QUE
A310 304	5240	Panneau	A5247514700800	Manquant	20010815003	QUE
A310 304	5270	Porte soute vrac	0		20010815004	QUE
A310 308	1230	Conduit hydraulique	A2718021000900	Piqûres	20010906023	QUE
A310 308	2824	Robinet transf. carburant	0		20010723043	QUE
A310 308	3150	Conv. données syst.	665010051		20010626014	QUE
A310 308	3320	Faisceau de câbles	AIRBUSATMOD	Brûlé/court-circuité	20010704018	QUE
A319 114	2150	Prise de courant	EO390DD03S2B11B	Défectueuse	20010531005	QUE
A319 114	2312	Panneau gestion radio	KTR9100A	Défectueux	20010510013	QUE
A319 114	2410	Génératrice	740119D	Défectueuse	20010510018	QUE
A319 114	2420	Bus c.a.	0		20010626032	QUE
A319 114	5200	Porte cabine princ.	0829	Difficile à ouvrir	20010321004	QUE
A320 211	1200	Filtres de recirculation	0	Contaminés	20010510014	QUE
A320 211	2211	Calculateur pilote autom.	0		20010626034	QUE
A320 211	2400	Interr. princ. moteur	ASNE0499B4AAOB03	Brisé	20010522002	PAC
A320 211	2510	Siège	25101452302		20010727031	QUE
A320 211	2530	Four	500363	Défectueux	2 RDS	QUE
A320 211	2722	Vérin	SC47003	Défectueux	20010906018	QUE
A320 211	2780	ECAM	0	Défectueux	20010430009	QUE
A320 211	2780	Calc. commande volets	4917007	Défectueux	20010910004	QUE
A320 211	2780	Calc. becs/volets	4917007	Défectueux	20010910005	QUE
A320 211	2900	Alim. hydraulique	0		20010626041	QUE
A320 211	3244	Pneu	322000012		20010726022	QUE
A320 211	3244	Roue	C201951511	Séparée	20010814006	QUE
A320 211	5210	Roulement	D5311253800000	Coincé	20010531004	QUE
A320 211	5500	Boulons	5357500020000	Desserrés	20010906017	QUE
A320 212	2120	Collecteur d'air	6493950730	Pièce manquante	20010628038	ONT
A320 212	2421	IDG	740119G	Surutilisé	20010529005	ONT
A320 212	2530	Fabr. de boissons	3510004409	Surchauffe	20010828016	QUE
A320 212	5753	Volet	0	Défectueux	20010713022	ONT
A320 231	2530	Bloc compens. office av.	NSA937905A12	Fondu	20010426008	ONT
A320 231	3244	Pneu avant gauche	314701	Dégonflé	20010823005	QUE
A320 232	2910	Collecteur fuite hydraul.	S43500272	Fuite	20010529006	ONT
A320 232	2932	Interrupteur pression	501310000	Interne	20010629039	ONT
A330 202	2761	Servocommande c.a.	0		20010628032	ONT
A330 202	5755	Servocommande	1386B000001	Enquêté	20010628027	ONT
A330 243	2910	Joint torique	AS25361910	Déformé/refoulé	20010201015	QUE
A330 322	3411	Tube de Pitot	0851HL	Partiellement bloqué	20010726026	QUE
A340 313	1900	Joint aérodynamique	0	Manquant	20010726021	QUE
A340 313	2121	Distribution d'air	D1227		20010725015	QUE
A340 313	2530	Four	8201574000	Défectueux	20010321002	QUE
A340 313	2710	Servocommande	0		20010727025	QUE
A340 313	2740	Vérin stabilisateur	47147400	Défectueux	20010814005	QUE
A340 313	5210	Portes passagers/équip.	0		20010727032	QUE
A340 313	5280	Joints de porte	175	Défectueux	20010430012	QUE
AMTR						
AMTR	3220	Contrefiche longitud.	0	Brisée	20010628044	ONT
BEECH						
76	3231	Ressort	1058200331	Faible	20010713009	ONT
95A55	2710	Bras de retenue	35524238124	Manquant	20010625052	PNR
95A55	5741	Boulon d'aile	MS2001426	Défectueux	20010627053	PNR
99	2612	Détect. incendie	302158	Intermittent	20010810007	PNR
99	3222	Train inférieur	115820069	Incomplet	20010713015	ONT
99	5210	Vérin	0	Déformé	20010112006	ONT
99	5520	Tube central	0	Criqué	20010828023	ONT
99	5540	Charnière	1156400006	Desserrée	20010815012	ONT
99	5740	Boulon d'aile	10140243S	Filets endommagés	20010817002	ONT
100	3213	Rondelle	DU06		20010723008	PNR
100	3250	Dispositif de retenue	50820038	Usé	20010703019	PAC
100	5311	Cadre de porte cabine	50430043867	Criqué	20010813009	PAC
100	5521	Nervure	115610010169	Criquée	20010625038	PNR
A24R	5740	Support droit	1694000136	Criqué	20010409022	ONT
A100	2350	Interphone	AA80020	Hors service	20010725011	ONT
A100	2610	Détection d'incendie	302157	Court-circuitée	20010508007	ONT
A100	2610	Détecteur de flamme	473275	Fermé	20010628057	ONT
A100	2612	Faisceau de câbles	0	Isolant	20010628047	ONT
A100	3230	Roulement	KP16BS	Corrodé	20010402002	ONT
A100	3233	Vérin train principal	99810057652	Défectueux	20010424006	PNR
A100	5311	Couple principal	5042002847	Criqué	20010827006	PNR
A100	5740	Boulon	10140245S	Criqué	20010713014	ONT
B99	3211	Pièce moulée contrefiche	501202011	Usée	20010629034	ONT
B99	5741	Boulon d'aile	10140243S/255S	Filets irréguliers	2RDS	ONT
B100	5311	Cadre de porte arrière	50430043865	Criqué	20010706009	QUE
200	2510	Clip carénage arrière	0	Déformé	20010827001	ONT
200	2810	Joint torique	45798	Usé	20010829008	PNR
200	2822	Pompe gav. carburant	RG34720A	Fuite	20010411008	ATL
200	2913	Pompe hydr. à moteur tr.	1153800025	Mal câblée	20010703006	ATL
200	3233	Fiche Cannon	MS3106A10SL3S	Corrodée	20010830005	ONT
200	3233	Moteur	115380025	Défectueux	20010703001	ATL
200	3233	Relais	AN33701	Hors service	20010830010	ONT
200	3310	Ampoule	308	Bonne	20010622023	PNR
200	3320	Lampe de lecture	2565	Court-circuitée	20010523003	PNR
200	5210	Glissière	504300431329	Criquée	20010424004	PNR
200	5610	Contre-fenêtre	1014200807	Criquée	20010724017	PNR
200	5610	Pare-brise	10138402515/2522	Défectueux/éclaté	2 RDS	VAR
B200	3234	Interrupteur	1013841379	Intermittent	20010627055	PNR
B200C	3230	Moteur train d'atterr.	1153800025	Défectueux	20010426027	ONT
B200C	3230	Goupille interr. pression	1225P363	Brisée	20010523014	PNR
B200C	3260	Interd. verr. tr. sorti	1003810061	Intermittente	20010406009	PNR
B200C	5320	Rivet de clip	5044004117	Cisaillé	20010426029	ONT
B300	2435	Génér. démarrage	23085001	Défectueuse	20010406011	PNR
B300	3310	Carte PC	1303640489	Défectueuse	20010627061	ATL
C18S	3246	Tringlerie en treillis	0		20010723024	ONT
C90	2731	Câble du compens.	NAS30266517	Défectueux	20010622006	ONT
C90A	2820	Valve	1013890253	Défectueux	20010628023	ONT

Marque/modèle	ATA	Nom de pièce	Réf. pièce	Cond. de pièce	N° contrôle	Région
C90A	5751	Supports charnière	50130016	Mal installés	20010625016	ATL
E90	5610	Pare-brise droit	5042006934	Éclaté	20010406006	PNR
TC45G	2822	Interr. gavage/princ.	0	Brûlé	20010621017	PAC
1900C	2100	Axe creux	1155550259	Cisaillé	20010809003	PAC
1900C	2160	Vanne prérefroid.	11438004013	Fuite	20010522022	PAC
1900C	2435	Génér. démarrage	23085001	Surchauffe	20010905005	PAC
1900C	2720	Tringl. pédale palonn.	505243263A	Brisée	20010907013	PAC
1900C	3000	Canalisation	1143800465	Éclatée	20010405005	PAC
1900C	3260	Interrupteur	1003810061	Usé et sale	20010821014	ONT
1900D	2100	Pince	0	Desserrée	20010628017	ONT
1900D	2130	Régulateur de pression	1307432	Défectuosité	20010622002	PAC
1900D	2562	ELT	4530150		2 RDS	ATL
1900D	2610	Boucle d'incendie avant	24412886	Brisée	20010502005	ATL
1900D	2612	Boucle d'incendie	0	Connexion	20010821002	PAC
1900D	2612	Fil d'incendie	0	Usé par frottement	20010829007	ONT
1900D	3213	Piston et essieu	1148100217	Criqués	2 RDS	ATL
1900D	3213	Douille	5081032017	Criquée	20010621028	PAC
1900D	3230	Conduit	0	Criqué	20010828011	ONT
1900D	3230	Interd. rentr. train	444EN496	Défectueux	20010423014	PAC
1900D	3232	Train d'atterr.	571302		20010823001	PAC
1900D	3233	Vérin	11238002223	Défectueux	20010406013	ONT
1900D	3234	Relais	MS2417101	Brûlé	20010821001	PAC
1900D	3234	Relais	LMD5001P	Court-circuité	20010406012	ONT
1900D	3260	Interd. rentr. train	444EN496	Intermittente	20010423015	PAC
1900D	3310	Panneau éclair. périph.	1293840243	Brûlé	20010829002	ONT
BELL						
47G4A	6220	Poignée rotor principal	047120252011	Criquée	20010511027	QUE
204B	5302	Revêtement	205030899009	Criqué	20010625047	PNR
205A 1	2910	Joint torique	MS28775212	Séparé	20010921005	PNR
205A 1	2910	Tube	205076294001	Brisé	20010625007	ATL
205A 1	6220	Roul. embout de bielle	0		20010724015	PNR
205A 1	6320	Biellette pale tr. princ.	212030104101	Brisée	20010711005	PAC
205A 1	6410	Pale rotor de queue	212010750155	Revêtement écorcé	20010625042	PNR
205A 1	6510	Roulement	204040623109		20010723007	PNR
205A 1	6510	Ventilateur et turbine	R34665	Criqués	20010727001	PNR
206B	2435	Balais	230321380	Brisés	20010425004	PNR
206B	2560	Trans. urgence	PS4000	Essai raté	20010822015	PNR
206B	5300	Courroie poutre caisson	206031200118	Criquée	20010724012	PNR
206B	5302	Ferrure de support	206031418005	Brisée	20010627040	QUE
206B	6220	Roulement	206010189001	Défectueux	20010423006	PAC
206B	6230	Mât rotor principal	20601033217	Clavette endommagée	20010711002	PAC
206B	6230	Écrou de mât	206010198001	Article au rebut	20010621025	PAC
206B	6310	Joint	206040272101	Détérioré par chaleur	20010809007	ONT
206B	6320	Roulement	2060400321	Billes écaillées	20010808003	ONT
206B	6320	Joint lisse encastré	23063371	Déchiré	20010810015	PNR
206B	6410	Pale rotor de queue	206016201133	Bosselée	20010810005	PAC
206B	6510	Roulement	2060403399	Criqué	20010515010	ATL
206B	6510	Joint	206040272101	Arraché	20010724036	ONT
206B	6700	Tube	2060705281	Usé par frottement	20010515009	ATL
206L	2810	Canalisation de ventil.	206063688001	Fuite	20010725031	QUE
206L	5300	Raccord	206030111003	Corrodé	20010724032	ATL
206L	5302	Cloison	206032400027	Criquée	20010724031	ATL
206L	5302	Cloison	206032400027	Criquée	20010727015	ATL
206L	5302	Raccord droit	206031329003	Criqué	20010725023	QUE
206L	5302	Raccord de queue	206031329103S	Criqué	20010912003	PNR
206L	6310	Arbre interne	206040222005	Piqûres de corrosion	5 RDS	QUE
206L	6320	Bouchon remp. huile	F506A	Desserré	20010507008	PNR
206L	6410	Guignol pale rot. queue	206011809109	Desserré	20010706014	QUE
206L	6710	Tube	206010355003	Criqué	20010510003	ONT
206L 1	2432	Batterie au plomb	RG222	Interne	20010703014	ONT
206L 1	6410	Rotor de queue	206016201131	Déchirure de ¾ po	20010827009	ONT
206L 3	2140	Interrupteur	46D36	Manquant/décollé	20010724033	ONT
212	2550	Roulement	9307U	Coincé	20010530009	ONT
212	2550	Bague de frottement	204075157001	Décollée	20010725021	QUE
212	3210	Trav. tubulaire inf. arr.	205050400063	Brisée	20010522025	PAC
212	5302	Raccord inf. gauche	212030161001	Criqué	20010813015	PAC
212	6320	Tube	212040233001	Criqué	20010627052	PAC
212	6330	Goujon	209040110015	Manquant	20010911002	PAC
212	6420	Roulement de battement	AFS3682FM	Défectueux	20010423005	PAC
214B	2910	Flexible hydraulique	700607000230	Usé par frottement	20010921003	PAC
407	6210	Tab de compensation	0	Décollé	20010913001	ONT
407	6510	Roulement	407340339103	Bruyant/cage désintég.	2 RDS	ONT
BELLANCA						
8GCBC	2730	Câblage	12397	Torons brisés	20010724021	PNR
8GCBC	2730	Câblage	21534	Torons brisés	20010724020	PNR
8GCBC	2750	Câble et poulie	1902312395	Torons brisés	20010724019	PNR
8GCBC	2750	Goupille fendue	AN38022	Brisée	20010703025	PNR
8GCBC	2750	Poulie	12395	Coincée et usée	2RDS	ONT
8GCBC	2810	Réservoir carburant	71493	Criqué	20010813021	ONT
8GCBC	2823	Robinet d'arrêt carburant	110660	Défectueux	20010813022	ONT
8GCBC	5753	Support volets	21583	Criqué	20010724022	PNR
BOEING						
A75N1	5711	Longeron arrière inf.	AG751204	Criqué	20010529011	ONT
727 116C	5730	Revêtement aile inf.	0	Corrosion	20010723011	PNR
727 171C	2610	Élém. sensible et répond.	10508003756	Défectueux	20010810011	PNR
727 172C	2720	Calculateur sens. artif.	401602728A	Criqué	20010726036	PAC
727 22	3211	Écrou	NAS679A5	Séparé	20010809014	PNR
727 22	3213	Écrou	NAS679A5	Séparé	20010907006	PNR
727 22	5230	Couple principal avant	0		20010813012	PNR
727 22C	3213	Écrou de retenue	66132651	Criqué	20010529018	ONT
727 221	2751	Indicateur volets	206113		20010828010	ONT
727 221	2782	Vérin becs	2690029	Défectueux	20010713025	ONT
727 223	3230	Capteur verr. train rentré	189915	Défectueux	20010628062	ONT
727 223	3244	Train principal	26045611		2 RDS	ONT
727 227	2610	Boucle d'incendie	356644400	Corrodée	20010808061	PAC
727 227	3241	Faisceau de câbles	0	Incorrect	20010830021	PAC
727 227	3244	Pneu	0	Déchapage	20010727016	PAC
727 227	3246	Moyeu à clavettes	NA	Criqué	20010820027	PAC
727 233	2752	Vérin becs	296900295	Fracturé	20010507017	ONT
727 243	3242	Train de roue	211473	Clav. manquante	20010628054	ONT
727 25C	5700	Attache en té	92F508011315	Délaminée	20010508011	ONT
727 260	3244	Train principal	26045611		20010724026	ONT
727 260	3260	Câble	0	Brisé	20010628001	ONT
737 2A9C	3700	Conduit	BACH30BC060332	Usé	20010627014	QUE
737 2E1	2400	Relais R33	FCC4008	Défectueux	20010626027	QUE
737 2E1	5242	Portes	0	Bloquées	20010627011	QUE
737 2E1	5414	Panneau nacelle arrière	0	Manquant	20010627012	QUE
737 2E3	2612	Boucle d'incendie	894092	Défectueuse	20010711011	PNR
737 2E3	2730	Support charnière	69416413	Usé	20010504023	PNR
737 2H4	2360	Décharge élepnr. statique		0	Usée	
20010627013	QUE					
737 2H4	3260	Capteur	ELDEC	Circuit ouvert	20010626044	QUE
737 2L9	3170	CADC	HG480B13	Défectueuse	20010924005	QUE
737 2Q8	2120	Gaine	65544709	Brisée	20010406004	PNR
737 2Q9	3240	Robinet d'isol. tr. princ.	65445816	Fuite	20010515004	ATL
737 2T5	5610	Pare-brise comm. bord	22024	Fuite	20010404008	PAC
737 2T7	2436	Relais	A41905533505	Défectueux	20010910008	PAC
737 2T7	2612	Connecteur	207248	Défectueux	20010924004	QUE
737 2T7	2742	Vérin compens. stab.	R1631	Défectueux	20010924006	QUE
737 200	3246	Demi-roue intérieure	2601450	Criquée	20010625035	PNR
737 201	2420	Génératrice APU	976J5981	Brûlée	20010921024	QUE
737 201	2433	Transfo-redresseur	2299	Défectueux	20010815001	QUE
737 201	2600	Fiche Cannon	0	Sale	20010627010	QUE
737 201	2612	Goupilles	0	Déformées	20010626021	QUE
737 201	2822	Pompe gav. carburant	2580003	Défectueuse	20010815002	QUE
737 201	5300	Revêtement fuselage	0	Criqué	4 RDS	ATL
737 204	2750	Vérin becs int. av.	69406739	Criqué	20010703028	PNR
737 210C	2425	Unité de comm. génér.	915F2126	Défectueuse	20010507018	ONT
737 210C	2613	Chauffage	M00132	Défectueux	20010827011	ONT
737 217	2421	Génératrice APU	0	Défectueuse	20010522003	PAC
737 217	2424	Unité de comm. génér.	915F2125	Défectueuse	20010423002	PAC
737 217	2530	Four office	1435	Défectueux	20010906010	QUE
737 242C	2750	Roulement	BACB10B131	Brisé	20010403010	QUE
737 275	2131	Pressostat tuyère	0	Défectuosité	20010622013	PAC
737 275	2400	Vis	6X14	Défectueuse	20010905007	QUE
737 275	2710	Ailerons PCU	654476112	Fuite	20010404010	PNR
737 275	2910	Corps de robinet	AV13J5101	Criqué	20010522006	PAC
737 275	3010	Gaine antigivrage	0	Séparée	20010522005	PAC
737 281	3241	Connecteurs	0	Permutés	20010625028	PNR
737 281	3244	Pneu	404F42T2	Séparé	20010907014	PNR
737 281	3244	Pneu	404F429	Déchapé rechapé	20010711012	PNR
737 281	4900	Fiches Cannon	87858101	Endommagées/Usées	20010406005	PNR
737 284	2910	Soupape navette	50561	Fuite	20010523008	PNR
737 296	2751	Boîtier volet/bec	655280726	Défectueux	20010502004	ATL
737 296	2912	Pince	2705579		20010727027	QUE
737 296	5300	Revêtement	0	Criqué	20010625004	ATL
737 296	5330	Revêtement	0	Criqué	20010703002	ATL
747 475	2540	Manchon	214861	Court-circuité/brûlé	20010905008	QUE

Marque/modèle	ATA	Nom de pièce	Réf. pièce	Cond. de pièce	N° contrôle Région
757 23A	2910	Conduit hydraulique	271N61191	Fuite	20010727020 QUE
757 23A	3241	Valve antipatinage	39617	Criquée	20010402013 QUE
757 236	2910	WIGGING BACK SHE	S305201	Criqué	20010723040 QUE
757 236	5246	Trappe huile moteur	LJ76872	Manquante	20010808032 QUE
757 28A	2720	Ressort	251T32251	Brisé	20010704023 QUE
757 28A	2841	Calculateur FQIS	HG1064AA07	Défectueux	20010426033 PNR
757 28A	2913	Pompe hydraulique	3508807	Cisaillée	20010531009 QUE
767 209	5230	Vis	0	Desserrées	20010924008 QUE
767 233	2530	Connecteur	MS24266R18B31SN	Brûlé	20010430010 QUE
767 233	2730	Vérin	2827001011	Douille desserrée	20010727023 QUE
767 233	2780	Carén. charn. volet/bec	113T17102SP	Endommagé	20010906014 QUE
767 233	3220	Ressort patin freinage	141T991113	Manquant	20010910007 QUE
767 233	4910	Vérin	732138701		20010727029 QUE
767 275	2530	Four	88040002	Défectueux	20010430007 QUE
767 333	2751	NIL	0	Réglage	20010622008 PAC
767 333	2900	Manomètre	TC125UK00ZY1	Fuite	20010814003 QUE
767 375	2121	Machine c.a.	6806404	Coincée	20010626038 QUE
767 375	2530	Contrôleur four	6253190003	Défectueux	20010906008 QUE
767 375	5411	Raccord mi-longeron	311T21516	Criqué	20010522009 PAC
767 375	5415	Raccord mi-aube	311T21592	Criqué	20010404011 PAC
767 375	5712	Âme de nerv. de voilure	114T220221	Criquée	20010924003 QUE
BOMBARDIER					
BD 700 1A10	2710	Roulement	MS276416	Usé	20010831015 OTT
BD 700 1A10	2780	Bec de vérin	0		20010828020 OTT
BD 700 1A10	2782	Vérin becs	763069	Non enclenchés	20010906022 OTT
BD 700 1A10	2810	Réservoir carbur. central	0		20010723039 OTT
BD 700 1A10	3260	Support capteur prox.	473151	Brisé	20010723018 OTT
BD 700 1A10	3260	Capteur commut. prox.	0	Hors limites	20010724028 OTT
BD 700 1A10	3260	PSEC	0		20010724030 OTT
BD 700 1A10	5240	Portes de service	0		20010723019 OTT
BD 700 1A10	5330	Plan princ. fuselage	0		20010723017 OTT
BRITISH AEROSPACE					
BAE 125 800A	2431	Batterie	23491		20010813003 ONT
BAE 146 200	2900	Vent. pompe c.a.	70AA6521	Défectueux	20010503007 PAC
BAE 146 200	3000	Calculateur pnrl poussée	21175789	Interne	20010723001 ATL
BAE 146 200	3200	Capteur proximité	200884249	Défectueux	20010522011 PAC
BAE 146 200	3210	Goupille	200877664	Chrome manquant	20010625001 ATL
BAE 146 200	3246	Demi-roue	AHA1489	Criquée en 2 endroits	20010830017 ATL
BAE 146 200	5610	Panneau B comm. bord	NF20216401	Criqué	20010404004 PAC
HS 748 2A	2822	Connecteur	MS345613273P	Court-circuité	20010529004 ONT
HS 748 2B	2721	Goupille conique pleine	SP8G610	Délogée	20010511024 QUE
3112	2910	Ress. faisc. surp.	3408360821	Brisé	20010423012 PAC
3112	3213	Train principal gauche	B00A702925A	Criqué	20010810008 PNR
3112	3230	Clapet anti-retour	HTE400005	Criqué	20010711008 PNR
3112	5280	Trappe train princ. dr.	137414B416	Déformée	20010622035 PNR
3212	2400	Borne de masse EP1	36925	Manquante	20010905015 ONT
CANADAIR					
CL215 1A10	2752	Joint de vérin	MS28775142	Fuite	20010622019 PAC
CL215 1A10	3230	Train pliant	16030053	Révisé	20010627006 QUE
CL215 1A10	3246	Roue avant	31279	Écorchée	20010621020 PAC
CL215 1A10	3260	Microrupteur	1EN243R1	Défectueux	20010703024 PNR
CL215 1A10	5246	Nervure	215310326	Criquée	20010626029 QUE
CL215 1A10	5714	Capt. aile avant	0	Criqué	20010912004 PNR
CL215 6B11 (CL215T)	2910	Tube	215T7519412	Percé	20010813010 ONT
CL215 6B11 (CL215T)	3416	Embout	215T5100876	Bon	20010627008 QUE
CL215 6B11 (CL415)	2730	Câble	215T9250444	Brisé	20010501027 QUE
CL215 6B11 (CL415)	3230	Soupape de priorité	460441600	Corrodée	20010320015 QUE
CL600	5315	Poutre de plancher	60035031105	Corrodée	20010830014 OTT
CL600 1A11(600) 20010830018	OTT	2612	Faisceau-incendie	600572891	Usé par frottement
CL600 2A12(601) tion	20010703018	2131	Press. cabine ONT	21178045	Faible pressurisa-
CL600 2A12(601) 20010628040	ONT	2440	Relais de contr. c.a.	600591421	Aucune réaction
CL600 2A12(601) 20010706020	QUE	2460	Faisceau de câbles	M81381	Usé par frottement
CL600 2A12(601) 20010703040	QUE	2710	Nervure anti-flottem.	600130117	Cisaillée
CL600 2A12(601) 20010626028	QUE	3244	Pneu	0	Séparé

Marque/modèle	ATA	Nom de pièce	Réf. pièce	Cond. de pièce	N° contrôle Région
CL600 2A12(601) 20010510005	ONT	5315	Cap. poutre plancher	60035031159	Exfoliation
CL600 2A12(601) 20010308008	QUE	5610	Hublot gauche	6003303021	Criqué
CL600 2B16 (601 3R)	3610	Clapet anti-retour	320207231	Brisé	20010626019 QUE
CL600 2B16(604) 20010907021	OTT	2420	Pompe main réarrim.	6049080011	Défectueuse
CL600 2B16(604) 20010320003	QUE	2450	Bornier	TB208	Brûlé
CL600 2B16(604) 20010426026	ONT	3244	Pneu	0276970	Déchapage
CL600 2B19(RJ)	2100	Turborefroidisseur	0	Défectueux	20010627016 QUE
CL600 2B19(RJ)	2100	Prélèv. d'air APU	320207231	Défectueux	20010723038 QUE
CL600 2B19(RJ)	2130	Circ. commande press.	0	Défectueux	20010511010 QUE
CL600 2B19(RJ)	2130	Vanne décharg. princ.	103770	Défectueuse	20010627038 QUE
CL600 2B19(RJ)	2133	Soupape de ferm. double	8084402	Défectueuse	20010906007 OTT
CL600 2B19(RJ)	2211	Carte FCC	0		20010725028 OTT
CL600 2B19(RJ)	2420	Transf. puissance	HA4A039		20010829001 OTT
CL600 2B19(RJ)	2450	Génératrice n° 2	0	Déconnectée	20010627035 QUE
CL600 2B19(RJ)	2610	Détect. fumée soute	473052	Défectueux	20010410022 QUE
CL600 2B19(RJ)	2611	Détecteur de fumée	473052	Défectueux	20010814008 OTT
CL600 2B19(RJ)	2612	Détect. incendie	0	Bon	20010627022 QUE
CL600 2B19(RJ)	2613	Conn. surcharge tr. princ.	70018M00000	Défectueux	20010828014 OTT
CL600 2B19(RJ)	2613	Segment boucl. incendie	356024310	Défectueux	20010723046 QUE
CL600 2B19(RJ)	2613	Purge 14e étage	601R530201001		20010822003 OTT
CL600 2B19(RJ)	2700	SECU	4916405	Défectueuse	20010905017 OTT
CL600 2B19(RJ)	2710	Aileron	0	Défectueux	20010511017 QUE
CL600 2B19(RJ)	2710	Commande d'aileron	0		20010828001 OTT
CL600 2B19(RJ)	2710	Servocommande aileron	0	Figée	20010627002 QUE
CL600 2B19(RJ)	2740	Système HST	0	Défectueux	20010511009 QUE
CL600 2B19(RJ)	2740	MCU	70623	Défectueuse	20010320004 QUE
CL600 2B19(RJ)	2740	Unité commande stab.	70608	Défectueuse	20010510019 QUE
CL600 2B19(RJ)	2740	Compens. stab.	9960013	Brisé	20010627039 QUE
CL600 2B19(RJ)	2742	Vérin	83963	Défectueux	20010814004 QUE
CL600 2B19(RJ)	2742	Unité comm. compens.	70607	Hors service	20010410028 QUE
CL600 2B19(RJ)	2750	BPSU	855D1009	Défectueuse	4 RDS OTT
CL600 2B19(RJ)	2750	Volet BTBD	601R14501	Défectueux	20010410016 QUE
CL600 2B19(RJ)	2750	Faisceau	601R571161	Court-circuité	20010321005 QUE
CL600 2B19(RJ)	2750	PSU	8551009	Défectueuse	20010430004 QUE
CL600 2B19(RJ)	2750	Bloc d'entraînement	865D1007	Défectueux	20010531003 QUE
CL600 2B19(RJ)	2750	BPSU droite	0		20010808017 OTT
CL600 2B19(RJ)	2751	BPSU	855D1009		20010726030 OTT
CL600 2B19(RJ)	2751	Position volets arrière	0	Câble brisé	2 RDS VAR
CL600 2B19(RJ)	2752	Vérin volet	854D10012/17	Défectueux/bloqué	4 RDS VAR
CL600 2B19(RJ)	2760	Levier de commande	3G5209C	Défectueux	20010912012 OTT
CL600 2B19(RJ)	2760	SECU	4916405	Défectueuse	20010822018 OTT
CL600 2B19(RJ)	2760	Déporteur	0	Défectueux	20010814019 OTT
CL600 2B19(RJ)	2761	PCU	270007	Défectueuse	2 RDS OTT
CL600 2B19(RJ)	2780	BPSU	855D1009	Hors service	20010821019 OTT
CL600 2B19(RJ)	2910	EDP	0	Défectueux	20010706015 QUE
CL600 2B19(RJ)	2910	Conduit hydraul. press.	AE2460010H0264	Usé par frott./fuite	2 RDS QUE
CL600 2B19(RJ)	2910	Circ. hydraul. princ.	0	Brisé	2RDS VAR
CL600 2B19(RJ)	2910	Réservoir	73011	Défectueux	20010828015 OTT
CL600 2B19(RJ)	2910	Conduite en acier	0	Fuite	20010320005 QUE
CL600 2B19(RJ)	2910	Tube	0	Fuite	20010626047 OTT
CL600 2B19(RJ)	2912	Pompe hydraulique	MPRV30123	Fuite	20010912009 OTT
CL600 2B19(RJ)	2913	EDP hydraulique	PV304448	Surchauffe	2 RDS OTT
CL600 2B19(RJ)	2913	Pompe hydraulique	PV04448		20010808016 OTT
CL600 2B19(RJ)	2916	Réservoir hydraulique	73031	Défectueux	20010410020 QUE
CL600 2B19(RJ)	3010	Antigivr./dégivr. voilure	0	Défectueux	2 RDS VAR
CL600 2B19(RJ)	3010	Élément détect. chaleur	355483255	Défectueux	20010814009 OTT
CL600 2B19(RJ)	3040	Pare-brise	601R330339	Criqué	3 RDS QUE
CL600 2B19(RJ)	3040	Pare-brise	NP1393216	Éclaté	3 RDS QUE
CL600 2B19(RJ)	3040	Pare-brise	601R3303310	Éclaté	20010430025 QUE
CL600 2B19(RJ)	3200	Train d'atterr.	0		20010704014 QUE
CL600 2B19(RJ)	3222	Piston train	161201	Défectueux	20010906001 OTT
CL600 2B19(RJ)	3230	Robinet isolem. tr. princ.	46193	Défectueux	20010510020 QUE
CL600 2B19(RJ)	3230	Valve	0	Défectueuse	20010704007 QUE
CL600 2B19(RJ)	3234	Poignée	0	Brisée	20010627036 QUE
CL600 2B19(RJ)	3234	Soupape priorité tr. princ.	46193	Défectueuse	20010410029 QUE
CL600 2B19(RJ)	3234	Robin. sélect. avant	750006000	Défectueux	20010403002 QUE
CL600 2B19(RJ)	3241	Unité comm. antidérap.	0	Défectueuse	20010116019 QUE
CL600 2B19(RJ)	3241	Faisceau antidérap.	TR17300600000014	Défectueux	20010814010 OTT

Marque/modèle	ATA	Nom de pièce	Réf. pièce	Cond. de pièce	N° contrôle	Région
CL600 2B19(RJ)	3244	Pneu train principal	299K631	Déchapage	20010626045	OTT
CL600 2B19(RJ)	3245	Pneus	0	Éclatés	20010320012	QUE
CL600 2B19(RJ)	3250	Soupape priorité tr. av.	46193	Défectueuse	20010822019	OTT
CL600 2B19(RJ)	3260	Pos. train d'atterr.	0		2 RDS	OTT
CL600 2B19(RJ)	3260	Support porte train avant	0	Défectueux	20010116020	QUE
CL600 2B19(RJ)	3260	Capteur proximité	0	Déréglé	20010906003	OTT
CL600 2B19(RJ)	3260	PSEU	864808		20010808021	OTT
CL600 2B19(RJ)	3416	Radioaltimètre	6222855011	Défectueux	20010906002	OTT
CL600 2B19(RJ)	3418	Canalisation Pitot	0	Défectueuse	20010511007	QUE
CL600 2B19(RJ)	3418	Calcul. de décrochage	3995100208	Défectueux	2 RDS	VAR
CL600 2B19(RJ)	3418	Syst. avert. décrochage	0	Faussé	20010627023	QUE
CL600 2B19(RJ)	3500	Conduit	0		20010725029	OTT
CL600 2B19(RJ)	3510	Conduit oxygène	380270260	Séparé	20010723045	OTT
CL600 2B19(RJ)	3600	ACM	0		20010725018	OTT
CL600 2B19(RJ)	4900	APU	270	Incendié/défectueux	3 RDS	VAR
CL600 2B19(RJ)	5210	Porte passagers/équip.	0		20010727028	QUE
CL600 2B19(RJ)	5210	Porte passagers	7297	Défectueuse	20010320006	QUE
CL600 2B19(RJ)	5210	Tige	601R3189233	Défectueuse	20010410027	QUE
CL600 2B19(RJ)	5241	Poignée ext.	HA6761	Criquée	20010912011	OTT
CL600 2B19(RJ)	5312	Cloison	0	Criquée	20010814013	OTT
CL600 2B19(RJ)	5312	Plaque	0	Criquée	20010704009	QUE
CL600 2B19(RJ)	5312	Cloison press.	0	Criquée	20010704008	QUE
CL600 2B19(RJ)	5315	Plaque	0	Criquée	20010704024	QUE
CL600 2B19(RJ)	5400	Poutre support moteur	60135006	Criquée	5 RDS	OTT
CL600 2B19(RJ)	5400	Contreficheche	A33721	Défectueuse	20010511005	QUE
CL600 2B19(RJ)	5400	Nervure sup. et inf.	0	Criquée	20010511018	QUE
CL600 2B19(RJ)	5410	Nervure supérieure	601350061	Criquée	20010912010	OTT
CL600 2B19(RJ)	5410	Nervure	601350061	Criquée	2 RDS	OTT
CL600 2B19(RJ)	5411	Poutre support moteur	60135006	Criquée	46 RDS	OTT
CL600 2B19(RJ)	5411	Couple principal FS718	0	Criqué	20010808056	OTT
CL600 2B19(RJ)	5411	Bâti/longeron/nervure	0		12 RDS	QUE
CL600 2B19(RJ)	5414	Nervure inférieure	601350061	Criquée	20010403003	QUE
CL600 2B19(RJ)	5553	Vérin compens. stab.	83963	Défectueux	20010410019	QUE
CL600 2B19(RJ)	5610	Pli central	0	Éclaté	20010627049	QUE
CL600 2B19(RJ)	5610	Pare-brise copilote	NP1393216	Éclaté	20010511022	QUE
CL600 2B19(RJ)	5610	Pli intérieur	0	Criqué	20010706016	QUE
CL600 2B19(RJ)	5610	Pare-brise gauche	NP1393219	Criqué	20010320007	QUE
CL600 2B19(RJ)	5610	Fenêtre latérale	NP139225	Criquée	20010320011	QUE
CL600 2B19(RJ)	5610	Fenêtre latérale	NP1393221/225/226	Criquée	3 RDS	QUE
CL600 2B19(RJ)	5610	Fenêtre	7213	Éclatée	20010410008	QUE
CL600 2B19(RJ)	5610	Fenêtre	NP1393221	Éclatée	20010511006	QUE
CL600 2B19(RJ)	5610	Pare-brise	NP1393211/12/15/16	Criqué	10 RDS	VAR
CL600 2B19(RJ)	5610	Pare-brise	601R2303310	Criqué	2 RDS	VAR
CL600 2B19(RJ)	5610	Pare-brise	601R330333/339	Criqué	3 RDS	QUE
CL600 2B19(RJ)	5610	Pare-brise	NP1393216/219	Éclaté	3 RDS	QUE
CL600 2B19(RJ)	5610	Pare-brise	601R33033	Éclaté	20010706019	QUE
CL600 2B19(RJ)	5712	Nervure	600103891	Criquée	20010814015	OTT
CL600 2B19(RJ)	5720	Rallonge d'aile	0	Raclée	20010626049	QUE
CL600 2B19(RJ)	5730	Planche d'aile avant	601R10046	Criquée	3 RDS	QUE
CL600 2B19(RJ)	5730	Planche d'aile	7029	Criquée	20010403007	QUE
CL600 2C10(RJ)	2820	Accouplement	0		20010725027	OTT
CL600 2C10(RJ)	2824	Tube	CC670621021	Brisé	20010627019	QUE
CL600 2C10(RJ)	2910	Contre-écrou	AN9248J	Desserré	20010906004	OTT
CL600 2C10(RJ)	3040	Pare-brise	0	Criqué	20010501008	QUE
CL600 2C10(RJ)	3230	Robinet orientable	530507	Coincé	20010912013	OTT
CL600 2C10(RJ)	5240	Poignée trappe entret.	HA6761	Brisée	20010912014	OTT
CESSNA						
120	5330	Panneau princ. fuselage	0		20010809017	OTT
150F	5320	Raidisseur	04118991	Corrodé	20010712006	ONT
150F	5510	Support	04320041	Criqué	20010409019	ONT
150J	2840	Sonde carburant	774000419	Levier collant	20010820010	PNR
150J	5342	Raidisseur	04321671	Criqué	20010912017	QUE
152	2510	Goupille déverr. siège	041405410	Cisaillée	20010628002	ONT
152	2562	Antenne portative	E0109	Desserrée	20010508009	ONT
152	2720	Bielle comm. palonnier	04115261	Criquée	2 RDS	ONT
152	5510	Support	04320049	Criqué	3 RDS	ONT
152	5511	Nervure	043200146	Criquée	20010424003	PNR
152	5540	Guignol palonnier	04331401	Deux criques	20010725005	ONT
152	5541	Nervure inférieure	043100424	Criquée	20010809012	ONT
152	5541	Longeron	04330106	Criqué	20010510008	ONT
172D	3310	Rhéostat	041312610	Problème interne	20010727034	ONT
172I	2710	Câble aileron	0510105217	Effiloché	20010814022	ATL
172K	5346	Lisse	05131324	Criquée	20010907010	ONT
172M	2720	Ressort rappel palonnier	03101965	Décroché	20010504010	PAC
172M	5312	Montant porte arr. inf.	05121871	Criqué	20010402005	ONT
172M	5320	Renfort	05530072	Criqué	20010509007	ONT
172M	5511	Longeron	053200198	Criqué	20010502006	ATL
172N	2720	Ressort palonnier	03101965	Brisé	20010921026	QUE
172N	2810	Réservoir carburant droit	052600750	Criqué	20010829009	PNR
172N	5744	Nervure, rail volets	052323114	Usée	20010411005	QUE
172P	2562	Antenne portative	E0109	Desserrée	20010508010	ONT
172P	2720	Support	0510128	Usé	20010522021	PAC
172R	2434	Alternateur	9910591111	Balai brisé	2 RDS	ONT
172R	2434	Alternateur	991059111	Ne charge pas	20010723026	ONT
172RG	3230	Pivot	244110010	Criqué	20010727036	ONT
172RG	3233	Corps de vérin	12810013	Criqué	20010703033	PNR
172RG	3233	Vérin train d'atterr.	98820152	Criqué	2 RDS	ONT
172S	5210	Vis poignée de porte	MS35190273	Incorrectes	20010723005	PNR
180H	3220	Support	34121	Brisé	20010810009	PAC
182A	5343	Support train ext. droit	05411212	Criqué	20010914002	QUE
A185F	2740	Renfort	07321014	Criqué	20010628029	ONT
A185F	2750	Support poulie volets	0512128	Équerre brisée	20010628041	ONT
A185F	3260	Interrupteur	5801	Défectueux	20010626006	PNR
A185F	5511	Voie SP stab.	07326021232114	Criquée	20010628022	ONT
A185F	5711	Longeron d'aile	07214015	Corrodé	20010723037	ATL
A188	2720	Tringlerie palonnier	16602034	Brisée	20010724023	PNR
S550	3243	Robinet servofrein	99123057	Défectueux	20010913004	ATL
T206H	2823	Joint torique	M83248110111	Fuite	20010626026	QUE
T210K	3222	Compas	12434262	Criqué	20010503013	PAC
U206F	5312	Cloison arrière	12128582	Endommagée	20010523005	PNR
U206G	2720	Tringlerie palonnier	0411307	Criquée	20010821011	QUE
U206G	2750	Tube	12602442	Brisé	20010625039	PNR
U206G	2820	Tube carburant	0		20010831006	ONT
U206G	3242	Plaque de couple	075302782	Criquée	20010921001	PAC
208	2761	Tringlerie ext. droite	262218722	Rivets desserrés	20010703012	ONT
208B	2400	Connecteur	2050421	Criqué	20010510004	ONT
208B	2731	Boulon	0	Pièce incorrecte	2 RDS	ONT
208B	3213	Rondelle avant	14504A20100J	Bombée/brisée	20010625037	PNR
208B	3221	Boulon	NA5130514DH	Brisé/déformé	20010821010	PNR
208B	3457	Relais K2	114DD26	Hors service	20010726025	ONT
208B	5230	Goupille cylindrique	NAS561F824	Déformée	20010907020	ONT
210L	3222	Compas	12434262	Criqué	20010503012	PAC
210R	2434	Alternateur	C611503104RX	Défectueux	20010508006	ONT
210R	2752	Moteur volets	D147007	Hors service	20010530004	ONT
305A	2421	Alternateur	7565T	Aucun champs sortie	5 RDS	PAC
305A	2434	Alternateur	7565T1	Défectueux	2 RDS	QUE
305A	2434	Coupelle de retenue	6682	Criquée/déchirée	3 RDS	QUE
305C	2434	Alternateur	7565T1	Défectueux	20010627043	QUE
305C	2434	Alternateur	7566T	Défaillance interne	20010724024	ATL
305C	2434	Coupelle de retenue	6682	Brisée/criquée	2 RDS	QUE
310R	2421	Diode	0	Défectueuse	20010703031	PNR
337C	2720	Ferrure de support	151350022	Criquée	20010504017	PNR
337F	3246	Demi-roue int.	1610300	Criquée	20010810016	PNR
401	3213	Piston et essieu	504100036	Criqués	20010622025	PNR
401	5343	Support	50130225	Criqué	20010723014	PNR
401	5743	Renfort	52920048	Criqué	20010622028	PNR
401B	3230	Interrupteur comm. train	08135254	Bornes desserrées	20010507010	PNR
401B	3231	Guignol	08411066	Brisé	20010723015	PNR
402B	5347	Glissière inf. droite	50150193	Criquée	20010622021	PNR
402C	5343	Renfort support tr. av.	521300451	Criqué	20010523033	PNR
402C	5347	Glissière gauche	50150191	Criquée	20010622027	PNR
402C	5400	Poutre moteur arrière	565410412	Criquée	20010507013	PNR
402C	5520	Racc. gouv. prof. gauche	50350055	Criqué	20010403014	QUE
421C	3230	Support verr. train rentré	5141200202	Criqué	20010523027	PNR
441	2435	Génér. démarrage	23079004	Destruct. interne	20010830007	PNR
441	2800	Faisceau de câbles	57181061	Fil usé par frottement	20010813013	PNR
550	2100	Faisceau de câbles	0	Usé par frottement	20010829010	ONT
550	2120	Conduit	AD1134121246	Déconnecté	20010921014	ONT
550	2130	Interd. rentr. train	41EN496	Usure interne	20010814021	ONT
550	2131	Contrôleur	13035616		20010814020	ONT
550	3242	Stator à disque	1338932	Criqué	20010621027	PAC
550	3242	Disque de stator	1338932	Brisé/criqué	2 RDS	VAR
550	5552	Axe de charnière	MS20253P25120	Écourté	20010504009	PAC
560	3240	Conduit de freinage	AE2463509GO150	Fuite	20010409017	ONT
CHAMPION						
7ECA	3243	Boulon de chape	1430040	Déformé	20010522018	PAC
7ECA X	5711	Longerons d'aile	0	Criqués	20010810013	ONT
CONSOLIDATED						

Marque/modèle	ATA	Nom de pièce	Réf. pièce	Cond. de pièce	N° contrôle	Région
PBY5A	3231	Tube conjug. train avant	28B4028	Corrodé	20010629040	ONT
CONVAIR						
440	2913	Pompe hydraulique	EA501828	Interne	20010809006	QUE
DASSAULT						
FALCON 20	3246	Roulement de roue	L305649	Coincé	20010507014	ONT
FALCON 20D	2422	Convertisseur	MGH182100	Court-circuité	20010530010	ONT
FALCON 50	5610	Verre de fenêtre	MY20267108	Criqué	20010426030	ONT
FALCON 900	2550	Emball. d'isolement	0	Brûlé	20010723010	PNR
DE HAVILLAND						
DHC 2	5311	Structure tubulaire	C2FS3203A	Corrosion interne	20010628010	ONT
DHC 2	5312	Lisse	C2FS533	Criquée	20010508014	ONT
DHC 2 MKI	3246	Patin	AWB4820	Défectueux	20010713002	ONT
DHC 2 MKI	3423	Traverse fuselage av.	SAL9000	Magnétisée	20010405009	PAC
DHC 2 MKI	3710	Pompe à vide	35169	Usée	20010628048	ONT
DHC 2 MKI	5311	Fuselage bâti avant	C2FS3203A	Paroi trop mince	20010508012	ONT
DHC 2 MKIII	5610	Avant	C2FS3281A	Gravement corrodé	20010727038	ONT
DHC 3	2612	Détect. incendie	0	Brisé	20010831002	ONT
DHC 3	2731	Tringl. servocomm. dr.	VALTOC113612	Cisaillée	20010405011	PAC
DHC 3	2731	Embout de bielle	M3414	Usé	2 RDS	ONT
DHC 3	2750	Tige	C3CF4187	Usée	20010627009	QUE
DHC 3	2760	Culbuteur	11476	Brisé	20010809019	PNR
DHC 3	2840	Transm. niveau carb.	C3PT55	Vide	20010523026	PNR
DHC 3	2910	Conduit hydraulique	C3CF6139	Brisé	20010529003	ONT
DHC 3	5523	Bloc fixation tringlerie	VALTOCC113618	Rivets cisaillés	2 RDS	ONT
DHC 3	5753	Nervure	C3WF473	Séparée	20010830008	PNR
DHC 6 100	3200	Boulon	AN620A	Cisaillé	20010423013	PAC
DHC 6 300	2210	Servocomm. ailerons PA	6222366001	Défaillance interne	20010629009	ONT
DHC 6 300	2520	Ceinture	FDC2700	Réparée	20010622034	PNR
DHC 6 300	3510	Rhéostat	AN31555025	Surchauffe	20010515005	ATL
DHC 6 300	5413	Longeron	0	Criqué	20010629021	ONT
DHC 7	2910	Pompe hydraulique	0	Arbre d'entr. cisaillé	20010703009	ONT
DHC 7 102	2840	Faisceau réserv. carb.	72445001001	Corrodé	20010628036	ONT
DHC 7 102	3220	Câble	73220015103	Brisé	20010628035	ONT
DHC 7 102	5711	Cap. inf. longeron arrière	75710099	Usé par frottement	2 RDS	ONT
DHC 7 103	5711	Cap. inf. longeron arrière	75710099	Usé par frottement	2 RDS	ONT
DHC 8	2460	Interr. à bascule	7409CWZQE	Contact intermittent	20010822020	OTT
DHC 8 100	2910	Tube hydraulique	82910010131	Criqué	20010629004	ONT
DHC 8 100	3213	Stabilisateur	0	Brisé	20010627059	ONT
DHC 8 100	3320	Douille éclairage	0	Brûlée	20010629014	ONT
DHC 8 102	2421	Alternateur	31708001A	Fuite	20010522013	PAC
DHC 8 102	2434	Génératrice c.c.-altern.	0		20010723002	ATL
DHC 8 102	2435	Génér. démarrage	23088002A	Défectueuse	20010622001	PAC
DHC 8 102	2720	Raccord extrémité sup.	82710038101	Criqué	20010402006	ONT
DHC 8 102	2730	Bras d'articul. gauche	85520194001	Corrodé	20010321018	ATL
DHC 8 102	2730	Bras d'articul. droit	85520194002	Corrodé	20010321019	ATL
DHC 8 102	2752	Vérin à vis pour volets	734374D	Défectueux	20010704006	QUE
DHC 8 102	2760	Connecteur élect. spéc.	MWS20E1	Court-circuité	20010409027	ONT
DHC 8 102	2910	Raccord	AN937D6	Criqué	20010723003	ATL
DHC 8 102	2910	Cond. freinage flexible	DSC252A40230	Rompu	20010907018	ATL
DHC 8 102	2910	Conduit hydr. flexible	DSC252B60150	Fuite	20010907015	ATL
DHC 8 102	2910	Conduit flexible	DSX252B4012	Fuite	20010723004	ATL
DHC 8 102	2910	Conduit hydraulique	82950010115	Fuite	20010628021	ONT
DHC 8 102	2910	Conduit hydraulique	82950010269	Fuite par piqûres	20010628019	ONT
DHC 8 102	2910	Conduit hydraulique	82970009129	Fuite par piqûres	20010628020	ONT
DHC 8 102	2910	Conduit hydraulique	82970010217	Fuite par piqûres	20010628015	ONT
DHC 8 102	2910	Contrefiche de conduit	DSC252B4012	Fuite	2 RDS	PAC
DHC 8 102	2910	Conduit volets freinage	82950010109	Fuite	20010820021	ATL
DHC 8 102	2910	Conduit sortie tr. av.	82910009119	Fuite	20010522014	PAC
DHC 8 102	2910	Joint torique	NAS16126	Fuite	20010503002	PAC
DHC 8 102	2910	Conduit hydr. rigide	82950010281	Criqué	20010402007	ONT
DHC 8 102	2910	Conduit hydr. rigide	82970010391	Fuite	2 RDS	ONT
DHC 8 102	2910	Conduit hydr. rigide	82950010207	Fuite par piqûres	20010509012	ONT
DHC 8 102	2910	Conduit hydr. rigide	82970010265	Fuite par piqûres	20010409025	ONT
DHC 8 102	2910	Tube hydraulique rigide	82970010301	Usé par frottement	20010712002	ONT
DHC 8 102	2910	Tube hydraulique rigide	92940010103	Criqué	20010917008	ATL
DHC 8 102	2910	Tube hydraulique rigide	82950010237	Fuite	20010917005	ATL
DHC 8 102	2910	Tube hydraulique rigide	82950010271	Fuite par piqûres	20010529022	ONT
DHC 8 102	2910	Tube hydraulique rigide	82970009129	Fuite par piqûres	20010823009	ATL
DHC 8 102	2910	Tubes hydraul. rigides	82970410115	Usé par frottement	20010917007	ATL
DHC 8 102	2910	Hydraulique rigide	8Z6069179	Usé par frottement	20010820006	ATL
DHC 8 102	2910	Hydraulique rigide	82950010269	Criqué	20010821008	ATL
DHC 8 102	2910	Volets freinage/té	82970009407	Fuite	20010905003	ATL
DHC 8 102	2910	Conduit déporteurs	82950010175	Fuite	20010423003	PAC
DHC 8 102	2910	Tube déporteurs	82950010385	Fuite	20010522015	PAC
DHC 8 102	2910	Tube	82920010307	Fuite	20010423004	PAC
DHC 8 102	2920	Gr. élepnrog. de secours	231840	Défectueux	20010503016	PAC
DHC 8 102	3010	Gaine dégivrage	8SC0029028	Délaminée	20010503005	PAC
DHC 8 102	3010	Gaine dégivrage	8SC0020029	Décollement	20010820019	ATL
DHC 8 102	3010	Gaine dégivrage	P29S7D5152	Défectueuse	20010503006	PAC
DHC 8 102	3213	Goupille	102121	Criquée	20010625021	ATL
DHC 8 102	3230	Embout de bielle	83232086001	Brisé	20010404006	PAC
DHC 8 102	3230	Douille filetée	83231046001	Manquante	20010409028	ONT
DHC 8 102	3231	Élepnrovanne de séq.	54C546349	Fuite	20010509011	ONT
DHC 8 102	3240	Soupape navette	50841	Interne	20010629022	ONT
DHC 8 102	3246	Demi-roue	3006192OUTER	Criquée	20010625023	ATL
DHC 8 102	3251	Biellette télescop. régl.	89923	Séparée	20010426019	ONT
DHC 8 102	3260	Capteur proximité	864202	Défectueux	20010907016	ATL
DHC 8 102	3260	Interrupt. de pleurage	82400033005	Défectueux	20010628034	ONT
DHC 8 102	3310	Ballast d'éclair. cabine	BA80061	Défectueux/brûlé	20010622015	PAC
DHC 8 102	3320	Ballast d'éclair.	BA080061	Brûlé	2 RDS	VAR
DHC 8 102	3320	Douille d'éclair.	BV0330012150	Brûlée	20010628049	ONT
DHC 8 102	3420	Afficheur EADI	0	Surchauffe	20010821007	ATL
DHC 8 102	5210	Châssis	85210159103	Criqué	5 RDS	ATL
DHC 8 102	5210	Joint de porte	85321986001	Rompu	20010905013	ATL
DHC 8 102	5210	Train à trappe	85210240005	Coincé	20010628050	ONT
DHC 8 102	5210	Train	85210109009	Brisé	2 RDS	PAC
DHC 8 102	5210	Train à trappe	85210240055	Brisé	20010820025	ATL
DHC 8 102	5210	Poteau supérieur	85210097105	Criqué	2 RDS	PAC
DHC 8 102	5320	Nervure sup. puits tr. av.	85310056	Flambée	20010820002	ATL
DHC 8 102	5610	Vis de retenue	CSP42436	Défectueuses	20010628013	ONT
DHC 8 102	5610	Pare-brise copilote	0780306	Criqué	20010628064	ONT
DHC 8 103	5230	Support d'équilibrage	85230480104	Criqué	20010426010	ONT
DHC 8 103	5300	Cadre pare-brise	85310776111	Corrodé	20010711014	PNR
DHC 8 103	5415	Raccord	85410273103	Criqué	20010523022	PNR
DHC 8 300	2210	Servocomm. pilote auto	0	Défaillance interne	20010629036	ONT
DHC 8 300	2215	Servoc. gouv. de prof. PA	7002260922	Embrayée	20010629005	ONT
DHC 8 300	2215	Servomoteur	7002280	Engrenages foirés	20010629044	ONT
DHC 8 300	2565	Couvercle	82560048101	Déformé	20010629041	ONT
DHC 8 300	2910	Raccord AN	0	Cisaillé	20010628003	ONT
DHC 8 300	3246	Roulements de roue	0	Défectueux	20010629002	ONT
DHC 8 300	3417	Centrale aérodyn.	7000700977	Défaillance interne	20010629017	ONT
DHC 8 301	2710	Commande d'aileron	0		20010823010	ATL
DHC 8 301	2910	Tubes hydraul. rigides	82950010115/275	Fuite par piqûres	2 RDS	ONT
DHC 8 301	3040	Pare-brise contr.	SYLZ50970	Défectueux	20010703021	PAC
DHC 8 301	3040	Contr. pare-brise	0802071001	Défectueux	20010522026	PAC
DHC 8 301	3250	Logement	73250021103	Usé/détrempé	2 RDS	PAC
DHC 8 301	3444	Calculateur GPWS	9650476088	Défectueux	20010503008	PAC
DHC 8 301	5280	Porte à ressort	83231020003	Brisée	20010820015	ATL
DHC 8 301	5610	Pare-brise contr.	0802071001	Défectueux	20010622014	PAC
DHC 8 311	2100	Gr. turborefroidisseur	0	Contaminé par huile	20010621038	PAC
DHC 8 311	2400	Carte contact. c.a.	0	Câblage interne	20010703010	ONT
DHC 8 311	2421	Alternateur	0	Défectueux	20010626022	QUE
DHC 8 311	2710	Câble d'aileron	82700567S001	Effiloché	20010522010	PAC
DHC 8 311	2721	Interr.-compens. dir.	682015	Défectueux	20010703023	PAC
DHC 8 311	2820	Raccord WIGGINS	DSC33810D	Fuite	20010404003	PAC
DHC 8 311	2840	Avitaillem./reprise carb.	8DK2589059	Criqué	20010723029	ATL
DHC 8 311	2910	Conduit frein. d'urgence	82970009214	Fuite	20010905002	ATL
DHC 8 311	2910	Tuyau hydraulique	82970009105	Fuite	20010820020	ATL
DHC 8 311	2910	Alim.hydraulique	82970009171	Fuite	20010621035	PAC
DHC 8 311	2910	Conduit sortie tr. princ.	82970010169	Fuite	20010820023	ATL
DHC 8 311	2910	Conduit trappe tr. av.	82910009145	Fuite	20010820017	ATL
DHC 8 311	2910	Ergot roul. ext.	82950010335	Fuite	20010905004	ATL
DHC 8 311	2920	Servocomm. de secours	849557	Défectueuse	20010503004	PAC
DHC 8 311	3010	Gaine dégivrage	8SC0020029	Décollée	20010820016	ATL
DHC 8 311	3230	Tige trappe train princ.	83231014003	Brisée	20010404002	PAC
DHC 8 311	3242	Carter de frein	266230	Criqué	20010503003	PAC
DHC 8 311	3246	Demi-roue int.	300713	Fracturée	20010628018	ONT
DHC 8 311	3418	Calculateur décrochage	90610004	Défectueux	20010621039	PAC
DHC 8 311	5210	Câblage	85210180001	Brisé	20010820024	ATL
DHC 8 311	5210	Raccord	0	Endommagé	20010711016	PNR
DHC 8 311	5312	Partie gauche goupille	H100211K1829	Détériorée	20010622005	PAC
DHC 8 311	5312	Borne	CE934641	Surchauffe	20010711015	PNR
DHC 8 400	2752	Bague de retenue	12UN17437	Brisée/manquante	2 RDS	ONT
DHC 8 400	2910	Conduit prox. EDP	82974103003	Cisaillé	20010629010	ONT
DHC 8 400	3230	Fiche Cannon	3261P32	Endommagée	20010629015	ONT
DHC 8 400	3260	Support capteur prox.	473151	Brisé	3 RDS	ONT
DHC 8 400	5610	Pare-brise	0	Criqué	20010703007	ONT
DIAMOND						

Marque/modèle	ATA	Nom de pièce	Réf. pièce	Cond. de pièce	N° contrôle	Région
DA 20 C1	2720	Douille	PAPZ1208P10	Neuve	20010727037	ONT
DOUGLAS						
DC3G202A	5530	Ferrure de support	5118022	Brisée	20010907009	ONT
DC9 32	2131	Contrôleur cabine	21011403	Défectueux	2 RDS	QUE
DC9 32	2131	Contrôleur press. cabine	70210	Défectueux	20010906016	QUE
DC9 32	2140	Pince	0	Desserrée	20010622011	PAC
DC9 32	2510	Ballast	BA17011	Défectueux	20010910012	QUE
DC9 32	2510	Connecteur et câblage	0	Brûlés	20010430011	QUE
DC9 32	2722	Vérin	SB0927030163	Bloqué	20010626039	QUE
DC9 32	2751	Transmetteur	0070J	Défectueux	20010727026	QUE
DC9 32	3230	Valve	0	Défectueuse	20010622009	PAC
DC9 32	3418	Calculateur décrochage	9650041029	Défectueux	20010726019	QUE
DC9 32	3418	Transducteur	0861FG4	Défectueux	2 RDS	QUE
EMBRAER						
EMB 110P1	2910	Tube press.	121720210703	Criqué	20010508015	ONT
EMB 110P1	2910	Coude à 90 degrés	AN939D5	Piqûres	20010724001	PAC
EMB 110P1	3213	Support essieu	15054A	Criqué	20010809015	PAC
EMB 110P1	3220	Réglage rondelle	15157	Mauvais #C15167	20010626025	QUE
EMB 110P1	3242	Canalisation frein.	1107252132	Partiellement obstruée	20010621024	PAC
EMB 110P1	3244	Demi-roue int.	300608	Séparée	20010504005	PAC
EMB 110P1	3320	Lampe de lecture	10002719	Bonne	20010622037	PNR
EMB 110P1	5740	Boulon avant inf.	4A0021001	Corrodé	20010411003	QUE
EUROCOPTER DEUT						
BO105 C BS	6320	Roulement	4638001001	Écaillé	20010409013	ONT
BO105 C CDN	2910	Élepnrovanne hydraul.	6920	Défaillance interne	20010515008	ONT
BO105 C CDN	6220	Douille (flotteur)	1051310118	Usée	20010626030	QUE
BO105 C CDN	6710	Embout bielle rot. princ.	10513142	Usé	20010625012	ATL
BK117 A 4D	6510	Roulement	BB1B649781A	Rugueux	20010504018	PNR
BK117 B 1D	6320	Pignon conique	1171206301	Limaille	20010523011	PNR
BK117 B 1D	6420	Roulement	2828P	Non serti	20010625050	PNR
EUROCOPTER FRANCE						
EC 120 B	2910	Garniture hydraulique	GHC1003	Coincée	20010424007	PNR
FAIRCHILD						
F27F	5330	Revêtement fuselage	95	Criqué	20010411004	QUE
SA227CC	3246	Demi-roue	50074511	Criquée	20010628052	ONT
SA227DC	5610	Pare-brise	27194423	Criqué	20010523004	PNR
FOKKER						
F28 MK1000	3310	Ballast d'éclair.	SD190470020	Défectueux	20010626001	PNR
GRUMMAN						
TBM 3E	2312	Bloc batterie	MP10	Brûlé	20010515013	ATL
G 159	5280	Carénage/trappe tr. av.	159L100071	Criqués	20010504015	PNR
GULFSTREAM						
G 1159	2434	Bossage de génér. c.c.	JR33715A	Coincé	20010501023	QUE
G 1159A	5610	Pare-brise	1159SCV51022	Criqué	20010907019	ONT
HARVARD						
4	2730	Gouv. de prof.	662200110	Mal réparée	20010529010	ONT
4	5741	Ailes	4514000	Mauvaise pièce	20010529009	ONT
HAWKER SIDDELEY						
HS 748 2A	2100	Rotors	139388	Rayés/surchauffés	20010726015	QUE
HS 748 2A	2610	Cordon détect. incendie	D826	Usé	20010828022	OTT
HS 748 2A	3242	Frein	AH52765	Défectueux	20010511033	QUE
HS 748 2A	5720	Boulons de fixation	A111	Desserrés/brisés	20010622031	PNR
HS 748 2B	2750	Conjoncteur d'inversion	D9311	Intermittent	20010425005	PNR
HS 748 2B	3240	Conduit	2Q2395	Rompu	20010507011	PNR
HS 748 2B	5230	Levier	15D12636	Criqué	20010425002	PNR
HUGHES						
369D	5511	Longeron arrière	369D23623	Criqué	20010523020	PNR
369D	5610	Pli int.	0	Criqué	20010627015	QUE
369D	6210	Pale rotor princ.	369D21100517/523	Adhésif manquant	2 RDS	VAR
369D	6220	Goupille de pale	369A10045	Cisaillée	20010907007	PNR
369D	6310	Béquille	369D25351	Brisée	20010726024	PAC
369D	6320	Engrenage entrée	269D2512311	Brisé	20010423009	PAC
369D	6520	Boîte trans. rot. queue	369D25400B	Défectueuse	20010912018	PNR
369E	6320	Pompe de récupération	369A5266	Endommagée	20010917004	ONT
369FF	6420	Boulon	NAS620425	Brisé	20010921004	PAC
369FF	6520	Arbre engrenage entrée	369D25434	Brisé	20010504004	PAC
LEARJET						
25B	2842	Contacteur à flotteur	L15H8	Non étalonné	20010523025	PNR
35	2612	Tresse de métallisation	MS250832DE5	Défectueuse	20010914007	QUE
35	5510	Angle	2332051	Criqué	20010627057	PNR
35A	2130	Circ. de pressurisation	0	Fuite	20010320002	QUE
35A	2560	Élepnrovanne	170551	Vanne coincée	20010727005	ONT
35A	3150	Connecteur	AMP2013101	Brisé	20010905014	QUE
35A	3260	Interrupteur	25EN96	Mauvais contact	20010411006	QUE
45	3243	Robinet frein de parc	6632401002011	Interrupteur défect.	20010504006	PAC
LOCKHEED						
382G	3420	Transformateur	0	Surchauffe	20010629046	ONT
L 1011 385 1	2810	Baïonnette	739600109	Brisée	20010906024	QUE
L 1011 385 1	3200	Interrupteur	1523153115	Défectueux	20010706004	QUE
L 1011 385 1 14	2100	Groupe turborefroidiss.	7339347	Contamination	20010823002	QUE
L 1011 385 1 14	2100	Interrupt. temp. excess.	7244251	Court-circuité	20010823007	QUE
L 1011 385 1 14	2710	Servocommande aileron	38270015SN183	Verr. hydraul.	20010704017	QUE
L 1011 385 1 14	2820	Conduit alim. carburant	96851103	Fuite	20010402011	QUE
L 1011 385 1 14	3320	Éclairage	1502643	Court-circuité	20010402010	QUE
L 1011 385 1 14	4900	Cuve filtre carburant	74275	Criquée	20010531007	QUE
L 1011 385 1 14	4930	Cuve carburateur	0215726	Criquée	2 RDS	QUE
L 1011 385 1 14	4930	ECH réchauff. carburant	10552E	Criqué	20010704020	QUE
L 1011 385 1 14	5280	Tige	1512449107	Rigide/usée	2 RDS	QUE
L 1011 385 1 15	3260	Capteur proximité	801813	Défectueux	20010402012	QUE
L 1011 385 1 15	5230	Joint et dispos. de reten.	193E1073	Brisés	20010430015	QUE
L 1011 385 3	2100	Échapp. cabine	M2801A6A	Interne	20010726002	QUE
L 1011 385 3	2120	Gaine (accouplem. flex.)	LS11088B614	Séparée	20010823003	QUE
L 1011 385 3	2130	C. press. cabine	0		20010725017	QUE
L 1011 385 3	2400	Bornier	2621TB9	Défectueux	20010531008	QUE
L 1011 385 3	2530	Câble chauffant	112000251	Fondu	20010626015	QUE
L 1011 385 3	2782	Vérin becs	72003A	Usé	20010706003	QUE
L 1011 385 3	2820	Égal. débit carbur.	67154101		20010831008	QUE
L 1011 385 3	2900	Soupape différentielle	155193	Fuite	20010913002	QUE
L 1011 385 3	3230	Rentr. train d'atterr.	0		20010727019	QUE
L 1011 385 3	3320	Luminaire	0	Surchauffe	20010531006	QUE
L 1011 385 3	3320	Bornier	0	Surchauffe	20010706007	QUE
L 1011 385 3	3445	Faisc. de câbles TCAS	0	Amorce d'arcs	20010626016	QUE
L 1011 385 3	4900	Bornier	2621TB9	Destruct. chimique	20010706006	QUE
L 1011 385 3	5230	Panneau d'accès	1613510103	Pièces manquantes	20010626017	QUE
L 1011 385 3	5230	Poignée en T trappe fret	1586301113	Réglage	20010430018	QUE
L 1011 385 3	5270	Circ. éclair. porte ouverte	293F1235	Déréglée	20010430017	QUE
MCDONNELL DOUGLAS HC						
600N	6210	Pale rotor princ.	369D21102523	Criquée	20010626007	PNR
MITSUBISHI						
MU 2B30	5343	Support vérin	030A39138	Brisé	20010523007	PNR
MU 2B36A	3230	Boulon	030A39313	Criqué	20010813024	ONT
MU 2B60	2821	Capteur	102154	Fuite	20010509016	ONT
MOONEY						
M20K	2710	Biellette de commande	730006000	Criquée	20010727004	PNR
MORAVAN						
Z242L	2750	Boulon	ONL312014/6X77	Déformé	2RDS	ONT
Z242L	3250	Ressort	Z4242170001	Brisé	20010510002	ONT
PILATUS						
PC 12 45	2133	Vanne de décharge	9599091121	Défectueuse	20010404014	PAC
PC 12 45	2133	Soupape de sûreté	0	Défectueuse	20010628060	ONT
PC 12 45	2150	Ens. de réfrigération	5613C000002	Fuite	20010507021	ONT
PC 12 45	2160	Vanne rég. temp.	9599020135	Bloquée/coincée	2 RDS	PNR
PC 12 45	2215	Servocomm. roulis PA	KSA372	Défectueuse	20010409005	ONT
PC 12 45	2400	Prise/connecteur	9717516104	Aspect normal	20010629030	ONT
PC 12 45	2434	Balai	HEDCR132200	Usé	20010917001	ONT
PC 12 45	2434	Balai	HED60CR132200	Usé	5 RDS	ONT
PC 12 45	2434	Porte-balais	9789601090	Usé	9 RDS	ONT
PC 12 45	2434	Balais	HEDCR132200	Balais usés	20010917006	ONT
PC 12 45	2434	Balais génératrice	5005012235	Usés	20010508005	ONT
PC 12 45	2435	Balai	230481127	Court-circuité	20010626004	PNR
PC 12 45	2437	Voltmètre	012	Défectueux	20010409008	ONT
PC 12 45	2510	Dossier	9593001216	Brisé	20010629018	ONT
PC 12 45	2510	Tendeur/bloqueur	504202201	Brisé	20010703015	ONT
PC 12 45	2510	Dossier	9593001216	Criqué	20010725014	ONT
PC 12 45	2742	Vérin compens. pas	9787314203R	Bruyant	20010703011	ONT
PC 12 45	2742	Vérin lame	9787314203	Défectueux	20010629035	ONT
PC 12 45	2750	Relais d'induction	9742001212	En quarantaine	20010530003	ONT
PC 12 45	2750	Arbre flex. volets	9450202201	Cisaillé	20010426002	ONT
PC 12 45	2750	Système volets	274	Défectueux	20010530002	ONT
PC 12 45	2750	Moteur	5530D1001	Brûlé	20010111011	ONT
PC 12 45	2752	Comm. mécan. volets	9787320001		20010725013	ONT
PC 12 45	2822	Pompe de gavage	9688411404	Rien à la sortie	20010406015	ONT
PC 12 45	2822	Pompe gav. carburant	9688411404	Hors service	20010725010	ONT
PC 12 45	2910	Entretien hydraul.	9603001261	Fuite interne	20010725008	ONT
PC 12 45	2911	Accumulateur	9603001291	Fuite	20010508002	ONT
PC 12 45	3010	Minuterie	3D248526	Défectuosité	20010821003	ONT
PC 12 45	3220	Courroie de métallisation	5322012262	Brisée	20010426003	ONT
PC 12 45	3230	Contrefiche longitud.	5322012072	Fracturée	20010713012	ONT

MAKE/MODEL	ATA	PART NAME	PART NO.	PART CONDITION	PNRL NO.	RGN
PC 12 45	3260	Position. train	9728112201	Utilisable	20010628059	ONT
PC 12 45	3340	Feu à éclats	9728787322	Ne s'allume pas	20010628031	ONT
PC 12 45	3400	EADI / EHSI	0		20010926001	ONT
PC 12 45	3411	Tube de Pitot	9651112302	Chauff. défectueux	20010713021	ONT
PC 12 45	3418	Interr. angle d'attaque	9754421421	Défectueux	20010713017	ONT
PC 12 45	3418	Transm. angle d'attaque	9754421422	Défectueux	20010409007	ONT
PC 12 45	3418	Comp. pouss. manche	9754423104	Défectueux	20010426006	ONT
PC 12 45	3420	AHRU	1242102011	Défectueuse	2 RDS	ONT
PC 12 45	3425	Pann. comm. EFIS	071014393100	Défectuosité	20010629033	ONT
PC 12 45	3425	Faisc. câbles, aff. multif.	0	Usure par frottement	20010912016	ONT
PC 12 45	3444	Centrale aérodyn.	8800M	Défectueuse	20010409006	ONT
PC 12 45	5270	Interr. avertiss. porte	9733024202	Déformé	20010508003	ONT
PC 12 45	5270	Curseur commut.	9733024202	Brisé	20010629027	ONT
PC 12 45	5530	Pièce revêtement	202473	Criquée	20010529013	ONT
PC 12 45	5532	Courroie/plaque	5553012211	Usées	20010409002	ONT
PC 12 45	5610	Pare-brise droit	9598110108	Éclaté	20010831014	PNR
PIPER						
PA12	3246	Raccord-chape	89S184RH	Criqués	20010830003	ONT
PA18	2740	Vis	4296102	Brisée	20010820014	PNR
PA23	3220	Contref. long. inf. tr. av.	1904600	Brisée	20010523013	PNR
PA23	5320	Glissière	1712124	Criquée	20010523012	PNR
PA23 250	2823	Sélect. réserv. carburant	3085701	Rigide	20010725004	ONT
PA23 250	3246	Demi-roue	16106900	Criquée	20010713007	ONT
PA23 250	3260	Lampe - indicateur train	0	Défectueux	20010817003	QUE
PA24 250	2562	Télécommande à câble	0	Hors service	20010706013	QUE
PA28 140	2431	Batterie	ER1713323A	Explosée	20010703005	ATL
PA28 140	5712	Support	62104001	Criqué	20010511025	QUE
PA28 140	5740	Support de ferrure	62102000	Criqué	20010625017	ATL
PA28 140	5751	Renfort d'aileron	6237601	Criqué	20010625013	ATL
PA28 161	5730	Revêtem. pass. arr. dr.	62061804	Criqué	20010508008	ONT
PA28RT 201T	3222	Tourillon train avant	6705403	Criqué	20010627054	PNR
PA30	3230	Câble flexible	455180	Rigide	20010523017	PNR
PA30	3233	Frein et tringlerie	2494800	Utilisables	20010827005	PNR
PA31	3230	Flexible hydraulique	3036	Rompu	20010628042	ONT
PA31	3246	Demi-roue int.	16101900	Criquée	20010405003	PAC
PA31	3710	Accouplement d'entraîn.	215CC	Cisaillé	20010504022	PNR
PA31 350	2216	Base et trains	4006690501	Bloqués	20010411002	QUE
PA31 350	2730	Ressort	71056003	Brisé	20010703026	PNR
PA31 350	3245	Tube	0	Piqûres	20010507003	PNR
PA31T	2130	Clapet anti-retour gauch.	492179	Charnière brisée	20010723013	PNR
PA31T	3040	Câblage	0	Corrodé	20010628014	ONT
PA31T	3232	Tige de piston	21140041	Cisaillée	20010713005	ONT
PA31T	3242	Disque de frein	16403906	Criqué	2 RDS	ONT
PA31T2	5311	Plaque	4667802	Criquée	20010409012	ONT
PA34 200T	2720	Barre de torsion	9631900V	Desserrée	20010711013	PNR
PA34 200T	5343	Support	9555400	Desserré	20010504019	PNR
PA34 200T	5541	Longeron	9552103	Criqué	20010723006	PNR
PA42	2133	Vanne de décharge MP	1036383	Sale et desserrée	20010809018	ONT
PA42 720	3246	Demi-roue tr. princ.	16207500	Criquée	20010723012	PNR
PA44 180	2140	Ch. combust. tubulaire	0	Criquée	20010625015	ATL
PA44 180	2562	ELT	ELT1104		20010723025	ONT
PA44 180	3242	Valve	492152	Déformée	20010403015	ATL
PA44 180	3246	Demi-roue	16205700	Criquée	20010628037	ONT
PA44 180	3260	Câbles	0	Brisés	20010820012	ONT
PA44 180	3700	Pompe à vide	212CW	Cisaillée	20010426015	ONT
PA46 350P	3130	Coordonnateur de virage	1394T10072	Roulement bruyant	20010827003	QUE
PA46 500TP	2810	Filtre carburant	492308	Fuite carburant	20010827002	ONT
PA46 500TP	2821	Cuve carbur.	0	Fuite carburant	20010827007	ONT
PIPER AEROSTAR						
PA60 600	3260	Microrupteur	980209001	Brisé	20010917003	PNR
ROBINSON						
R22 BETA	6210	Manchon pale	A1561	Fuite	20010423011	PAC
R22 BETA	6310	Courroie en V	AT922	1 courr. en V déchirée	20010821013	PNR
R44	3246	Traverse tubulaire arr.	C2411	Usée par frottement	20010810006	PAC
R44	5320	Support	D2022	Criqué	3 RDS	PNR
R44	6200	Interrupteur	V31001	Usé	20010809009	PAC
SAAB						
340B	2613	Détect. incendie	1734362450	Mauvaise connexion	20010703027	PNR
SCHWEIZER						
SGS 2 33A	2760	Guignol	3310961	Criqué	2 RDS	PNR
SGS 2 33A	2760	Guignol	3313661	Criqué	20010523031	PNR
269C	2140	Support	269A4799003	Criqué	20010727014	QUE
269C	6220	Roulement	269A1227817	Usé	20010727010	QUE
269C	6220	Ens. roulement	269A1231	Cliquettement	20010727011	QUE
269C	6320	Joint	CR3687	Lèvre usée	20010727009	QUE
SHORT & HARLAND						
SD3 60	2720	Tige poussoir palonnier	SD3452101XA	Criquée	20010522020	PAC
SD3 60	3020	C/B commande distance	SM600BA100N1	Court-circuité	20010504008	PAC
SD3 60	3020	Fil calibre 6	M227591669	Usé par frottement	20010405004	PAC
SD3 60	5342	Peigne	SD3316384XAA	Corrodé	20010504007	PAC
SIKORSKY						
S61N	5246	Trapp. accès mot. gauch.	S6130801425	Déformée	20010711001	PAC
S61N	6220	Butée d'affaiss.	S6110250811	Criquée	20010621019	PAC
S61N	6220	Plaque supérieure	5611023001004	Criquée	20010522016	PAC
S61N	6320	Roulement IGB	SB3151A1	Défectueux	20010503017	PAC
S76A	2910	Tube hydraulique	7665103004041	Fuite	20010725033	QUE
S76A	3230	Faisceau câblage	7655200904046	Brisé	20010813006	QUE
S76A	3231	Charnière porte	7625100702043	Cisaillée	20010725032	QUE
S76A	5320	Cloison	0	Criquée	20010810001	PAC
S76A	6230	Charnière supérieure	7610408043101	Mauvais ensemble	20010907001	OTT
S76A	6500	Accoupl. rotor de queue	76361040078101	Criqué	20010828021	QUE
S76C	2421	Ventilateur et arbre	31176002	Usés	20010503015	PAC
SOCATA						
TBM 700	2440	Shunt	200N7772740037	Corrodé	20010820007	ONT
SWEARINGEN						
SA226TC	2742	Vérin	0	Patinage	20010831009	PNR
SA226TC	3243	Rondelle à ressort	350218240511	Manquante	20010910002	PNR
SA227AC	2110	Turbine de réfrigération	20475546	Coincée	20010625025	ATL
SA227AC	3246	Boulon de liaison	MS2000526	Criqué en deux	20010906005	ONT
SA227AC	3310	Fil d'alimentation	0	Brisé	20010411010	ATL

moteur

MAKE/MODEL	ATA	PART NAME	PART NO.	PART CONDITION	PNRL NO.	RGN
AIRESEARCH						
TPE331-2-201A	7324	Ressort	979551	Écaillage peinture	20010810010	PNR
ALLISON						
250-C20	7230	Roulement n° 1	6890550	Défectueux	20010625031	PNR
250-C20	7311	Roulement	206040339103	Usé	20010625009	ATL
250-C20	7921	Poulie refroid. d'huile	369H5656	Anneau courr. défect.	20010621026	PAC
250-C20B	7230	Compresseur SP	23039791	Clavettes brisées	20010723016	OTT
250-C20B	7230	Tube	10580075	Criqué/pièce manq.	20010625006	ATL
250-C20B	7230	Roue 1er étage	23033721	Fendue	20010809001	PAC
250-C20B	7250	Aube de turbine	23065833	Séparée	20010809005	OTT
250-C20B	7323	Régulateur	252476914	Arcures	20010622022	PNR
250-C20B	7323	Ressort	1056058312	Criqué	20010809002	ONT
250-C20J	7230	Demi-boîtier/rotor	MULTIPLY	Endommagé	20010809016	ATL
250-C20R/2	7500	Tringlerie	0	Endommagée	20010725022	QUE
250-C30P	7323	Gouverne P.T.	252469211	Défectueux	20010424005	PNR
250-C47B	7250	Section chaude	23030917	Détruite	20010515006	ATL
501-D13D	7320	Régul. carbur.	330058	Défectueux	20010815007	QUE
501-D13D	7321	Régul. carbur.	3300588	Défectueux	20010822021	OTT
501-D13D	7900	Isolateur	6843698		20010726038	QUE
501-D22G	7210	Turbomoteur	0		20010727017	PAC
AVCO LYCOMING						
ALF-502R-5	7200	Roulement n° 2	ALF502R5	Limaille	20010703022	PAC
ALF-502R-5	7200	Ens. roulement	210193006	Limaille	20000118005	PAC
ALF-502R-5	7530	vanne prélèv. d'air réact.	0		20010727033	ATL
IO-320-B1A	7603	Câble de commande	2489403	Brisé	20010628045	ONT
IO-360-A1B6	8530	Biellette	0	Brisée	20010709001	ATL
IO-360-C1E6	7603	Câble man. gaz	9549302	Brisé	20010504016	PNR
IO-540-C4B5	7120	Bâti moteur	1607304	Défectueux	20010510011	ONT
IO-540-E1B5	8530	Arbre à cames	LW19340	Usé	20010628039	ONT
LTS-101-600A-2	7310	Collecteur carbur.	430163701	Fuite	20010704003	QUE
LTS-101-600A-3	7300	Accumulateur	366A54108800	Criqué	20010704002	QUE
O-235-L2C	7322	Carburateur	105199	Défectuosité	20010808002	ONT
O-235-L2C	7322	Carburateur	L1352015	Séparé	20010403009	QUE
O-320-E3D	7810	Pipe d'échapp.	637260024	Cisaillée	20010830013	PAC
O-320-E3D	8520	Vilebrequin	76948	Corrodé	20010830012	OTT
O-320-H1AD	8520	Vilebrequin	0	Corrodé	20010830011	OTT
O-360-E1A6D	8530	App. de levage hydraul.	LW16812	Usé	20010426025	ONT

Marque/modèle	ATA	Nom de pièce	Réf. pièce	Cond. de pièce	N° contrôle	Région
O-360-E1A6D	8530	Vanne à siège	LW16475KLI0	Criquée	20010830006	ONT
T5313B	7210	Roulement	130000405	Brisé	20010703034	PNR
T5313B	7320	Régul. carbur.	0	Défaillance interne	20010625041	PNR
O-540-F1B5	7414	Magnétos	106006463	Cisaillées	20010504013	PNR
O-540-F1B5	7921	Support	A1855	Brisé	20010809008	PAC
TIO-540-AE2A	7280	Roulement tr. av.	LW13885	Délaminé	20010725025	QUE
TIO-540-AE2A	8510	Roulements princ. mot.	LW13885	Frottement excessif	20010706012	QUE
TIO-540-A2B	7310	Collecteur	76778	Criqué/fuite	20010627063	PAC
TIO-540-A2B	8510	Arbre	70384	Brisé	20010410003	QUE
TIO-540-J2B	8530	Guide soupape	75838	Usé	20010622024	PNR
TIO-540-J2BD	7320	Ligne de référence	1934	Criquée	19990521021	PNR
TIO-540-J2BD	7414	Bloc distributeur	10682056	Usé	20010625034	PNR
TIO-540-J2BD	7714	Arbre d'entraîn. tach.	SL76155	Usé	20010507012	PNR
TIO-540-J2BD	8120	Bâti turbocompresseur	LW18302	Brisé	20010523023	PNR
TIO-540-J2BD	8520	Biellette	T10540J2BD	Défectueuse	20010625044	PNR
TIO-540-J2BD	8530	Soupape d'échapp.	16T19468	Rognée	20010625043	PNR
TIO-540-R2AD	7900	Étiquette huile	0	Indication confuse	20010529017	ONT
T5508D	7210	Doublure	214040214001	Hors service	20010724008	PAC
BOMBARDIER ROTAX						
912 F3	7100	Moteur	0		20010724016	PNR
912 F3	7400	Module d'allum.	965358	Bombé	20010713024	ONT
912 F3	7400	Fil stator	996538	Câbles court-circuités	20010829006	ONT
912 F3	7414	Fil stator	996538	Brisé	20010829005	ONT
CFM INTERNATIONAL						
CFM56-5A1	7200	Moteur	731380	Défectueux	20010430008	QUE
CFM56-5A1	7230	Vérin stator	1211313010	Défectueux	20010906020	QUE
CFM56-5C4	7500	Purge air moteur	0		20010626036	QUE
CURTISS WRIGHT						
R-1820-G202A	7120	Bâti moteur	5072936	Corrodé	20010907008	ONT
FRANKLIN						
6A-335-B	8510	Vilebrequin princ.	0	Défectueux	20010628026	ONT
GARRETT						
TPE331-10N	7412	Exciteur allum.	103784005	Défectueux	20010426031	ONT
TPE331-10UA	7200	Moteur	TPE33110UA511G		20010808001	PNR
TPE331-10UA	7712	Roulement	31030351	Cage désintégrée	20010627058	PNR
TPE331-10UG	7250	Moteur	TPE33110UG514H	Dommages internes	20010822013	PNR
TPE331-11	7310	Conduit carburant	31021252	Usé par frottement/fuite		
20010831017	ONT					
TPE331-11U	7210	Assembl. poulie	31039772	Rogné	20010628058	ONT
TPE331-11U	7210	Ensemble réducteur	31025863	Défectueux	20001212024	ATL
TPE331-11U	7250	Turbine 1er étage	31081251	Aubes criquées	20010406014	ONT
TPE331-11U	7321	Régul. carbur.	89778015	Puissance maximale	20010817001	ONT
TPE331-11U	7510	Tube antigivrage	8943822	Criqué en deux	20010725006	ONT
TPE331-11U	7922	VERNATHERM	8A575002	Défectueux	20010723023	ONT
TPE331-11U-611G	7210	Entraîn. boîte trans.	0		20010821012	PAC
TPE331-11U-611G	7722	Limiteur de temp.	9495961	Défectueux	20010523021	PNR
TPE331-6-252B	7230	Joint compresseur	31070511	Fuite	20010523018	PNR
TFE731-2-2B	7600	Câble (1 câble)	K30B22HT	Défectueux	20010726014	QUE
GENERAL ELEPNRIC						
CF6-50C2	7600	Capteur angle d'att.	861CA40001	Défectueux/intermitt.	20010828008	ONT
CF6-50C2	7830	Pince	9055M20P272	Brisée	20010510007	ONT
CF6-80C2B6F	7200	NIL	702149	Inconnu	20010404009	PAC
CT7-9B	7900	Huile groupe moteur	83465		20010724018	PNR
CF34-3A1	7200	Moteur	0		20010626042	QUE
CF34-3A1	7261	Moteur	0	Carter B de travers	20010626043	OTT
CF34-3B	7261	Pompe de récup./lub.	6087T04P05	Défectueuse	20010430019	QUE
CF34-3B	7320	Amplificateur N1	5071T98P03	Défectueux	20010511004	QUE
CF34-3B	7321	Régul. carbur. princ.	6078T55P18	Défectueux	3 RDS	QUE
CF34-3B	7931	Pompe lubr. récup.	6087T04P05	Défectueux	20010627007	QUE
CF34-3B1	7110	Accès capot avant	0	Manquant	20010626020	OTT
CF34-3B1	7120	Support moteur	60135006	Criqué	3 RDS	OTT
CF34-3B1	7120	Nervure sup. et inf.	0	Criquée	20010627021	QUE
CF34-3B1	7200	Joint au carbone	0	Défectueux	20010704015	QUE
CF34-3B1	7200	Moteur	CF343A	Aubes endommagées	2 RDS	OTT
CF34-3B1	7200	Moteur	0	Fuite d'huile	20010627034	QUE
CF34-3B1	7260	Train	872502	Défectueux	20010511012	QUE
CF34-3B1	7300	DCU n° 2	0	Défectueuse	20010704028	QUE
CF34-3B1	7321	Régul. carbur. princ.	6078T55P18	Fuite	20010430023	QUE
CF34-3B1	7600	Boîte de transmission	2100140007	Défectueuse	20010511020	QUE
CF34-3B1	7720	Faisceau isotherme ITT	6030T40P01	Hors service	20010511021	QUE
CF34-3B1	7732	Moteur	0	Défectueux	20010706017	QUE
CF34-3B1	7830	Vérin	32725706	Coincé	2 RDS	QUE
CF34-3B1	7830	Levier accoudoir porte	0	Endommagé	20010410026	QUE
CF34-3B1	7830	PDU	0	Inconnu	20010704012	QUE
CF34-3B1	7830	Inverseur de poussée	0		20010828012	OTT
CF34-3B1	7921	Refroidisseur d'huile	1603662		20010829004	OTT
CF34-3B1	7931	Moteur	0	Q	20010627032	QUE
CF34-3B1	7931	Avert. pression huile	0		20010627004	OTT
CF34-3B1	7931	Pompe huile	0	Inconnu	20010627025	QUE
CT58-140-1	7260	Entraînement access.	4002TO2P03	Usé	20010724004	PAC
PRATT & WHITNEY						
JT8D-15A	7711	Filtre PS3	700329	Obstrué	20010507016	ONT
JT8D-17	7200	Moteur	0	Défectueux	20010921007	PNR
JT8D-17	7260	Entraîn. vitesse const.	699647C	Non fiable	20010522007	PAC
JT8D-17	7710	Fiche Cannon	0	Contaminée	20010828009	ONT
JT8D-17	8012	Vanne démarrage	0	Défectueuse	20010628053	ONT
JT8D-17	8012	Vanne démarrage	97910211	Défectueuse	20010906019	QUE
JT8D-17A	7200	Moteur	P709381B	Inconnu	20010404007	PAC
JT8D-17A	7230	Joint	449188	Fuite	20010910009	PAC
JT8D-9A	7100	Moteur	0	Défectueux	20010706010	QUE
JT8D-9A	7210	Bouchon	701549A	Défectueux	20010523009	PNR
JT8D-9A	7250	Turbine 4e étage	707356	Endommagée	20010503009	PAC
JT8D-9A	7260	Boîte entr. acces	667488	Endommagée par feu	20010821018	QUE
JT8D-9A	7711	Tube	655813513	Usé	20010504024	PNR
JT8D-9A	7931	Vanne régul. press. huile	626447	Défectueuse	20010511029	QUE
JT9D-7R4D	7320	Régul. carbur.	7733333	Défectueux	20010430006	QUE
JT9D-7R4D	7321	Régul. carbur.	7733333	Défectueux	20010814002	QUE
JT9D-7R4D	7500	Interrupteur	627166	Défectueux	20010924007	QUE
PT6A-114A	7120	Boulon bâti moteur	NAS148A94	THREADBOUND	20010831007	PNR
PT6A-20	7250	Disque turb. comp.	3013511	Défectueux	20010910003	PNR
PT6A-27	7240	Conduit d'échapp.	310103702	Criqué/défectueux	2 RDS	ATL
PT6A-27	7250	Aube turb. comp.	3039901	Criquée	20010523002	PNR
PT6A-28	7230	Roue turb. comp.	0		20010813005	PNR
PT6A-28	7321	Régul. carbur.	25244405	Défectueux	20010629019	ONT
PT6A-28	8000	Commande démarr.	3013109	Non conf. aux spéc.	20010628007	ONT
PT6A-34	7230	Diffuseur	3024767	Brisé	20010813002	PNR
PT6A-34	7310	Verr. tôle	3011158	Mal installé	20010830001	ONT
PT6A-34	7600	Goupille cannelée	3011094	Métal déplacé	20010621016	PAC
PT6A-34	7800	Cond. d'échapp. turbine	311178001	Criqué	20010622029	PNR
PT6A-41	7120	Raccord bâti moteur	1019800613	Desserré	20010724007	PNR
PT6A-41	7260	Aube	310696101	Inconnu	20010625024	ATL
PT6A-50	7210	Joint génératrice aéron.	3022375	Méplat ID	20010823012	ONT
PT6A-50	8011	Écrou autofreiné	0	Cisaillé	20010713003	ONT
PT6A-6A	7230	Séparateur inertiel	200N6071017220	Mal installé	20010629020	ONT
PT6A-65B	7261	Section motrice	310090001		20010621023	PAC
PT6A-65B	7314	Joint Garloc	0	Défectueux	20010622004	PAC
PT6A-67B	7110	Logement/charnière	5711012367	Criqué	20010625029	PNR
PT6A-67B	7110	Jambe à amortisseur	5711012353	Usée	20010628063	ONT
PT6A-67B	7160	Vérin linéaire	9787315301	Coincé	20010917002	ONT
PT6A-67B	7200	Moteur	0	Décollé	20010925001	OTT
PT6A-67B	7240	Chemise de combustion	0	Défectueuse	20010529002	ONT
PT6A-67B	7314	Pompe carbur. à moteur	9688451106	Fuite carburant	20010409003	ONT
PT6A-67B	7314	Entraîn. par moteur	RG9570R1/1M	Fuite	2 RDS	ONT
PT6A-67B	7314	Joint statique	RA8987	Fuite	20010426007	ONT
PT6A-67B	7321	Régul. carbur.	311989203	Intermittent	20010906006	ONT
PT6A-67B	7321	Régul. carbur.	8063041	Bon	20010629025	ONT
PT6A-67B	7700	Manomètre d'huile	315	Défectueux	20010530006	ONT
PT6A-67B	7712	Tube huile boîtier réduct.	5771112104	Usé par frottem./fuite	20010831016	ONT
PT6A-67B	7921	Jambe à amortisseur	5711012353	Brisée	20010409009	ONT
PT6T-3	7210	Réducteur commun	0	Dispersion	20010831005	PAC
PT6T-3	7314	Arbre d'entrée	PE3224	Défectueux	20010424002	PNR
PT6T-3B	7320	Accum. déb. exces. carb.	304355901	POP OUT IND ACTIV	20010621001	PAC
JT15D-4	7160	Ens. d'entrée	555225056	Tête de rivet étirée	20010810014	ONT
PW120	7261	Cond. alim. huile	3033990	Fracturée	20010629038	ONT
PW120A	7210	Joint torique arbre	AS3209113	Endommagé	20010820005	ATL
PW120A	7260	Arbr. comm. supp. acc.	311196801	Fracturé	20010411013	ATL
PW120A	7311	Réchauff. carbu.	10839E	Fuite	20010625018	ATL
PW120A	7500	Raccord coudé	CSP13723	Incorrect	20010820004	ATL
PW120A	7500	Valve pneumatique	323435	Coincée pos. ouverte	20010502002	ATL
PW120A	7532	P2.5 SW valve à air	3045593	Usé	20010522012	PAC
PW120A	7600	Câble de levier cond.	87600520001	Effiloché/usé	20010409026	ONT
PW120A	7921	Refroid. d'huile	28E997	Criqué/fuite	4 RDS	VAR
PW120A	8000	Conjoncteur démarrage	AJA4N176	Soudé/verrouillé	20010621037	PAC
PW120A	8300	Joint torique	AS3209241	Endommagé	20010823011	ATL
PW121	7120	Bâti moteur	S5411020001000	Usé	20010706008	QUE
PW123	7240	Boîtier gén. gaz	311159901	Criqué	20010409023	ONT

MAKE/MODEL	ATA	PART NAME	PART NO.	PART CONDITION	PNRL NO.	RGN
PW123	7321	MFC	324485318	Invers. défaill.	3 RDS	VAR
PW123	7500	Interr. haute pression	7G959	Défectueux	20010404005	PAC
PW123	8011	Génér. démarr.	0	Endommagée	20010724029	OTT
PW123AF	7200	Moteur	0	Inspection	20010626010	QUE
PW123E	7500	Conduit de purge	16673301A		20010820008	OTT
PW150	7922	Refroid. d'huile à robin.	D2887155C	Interne	20010629008	ONT
PW150A	7810	Dispos. d'échapp. arr.	85414290007	Criqué/brisé	20010629042	ONT
R-1340-AN-1	8530	Cylindre	399356	Criqué	20010724009	PNR
R-1340-S1H1-G	8520	Goupille tige de raccord	32154A		20010820018	ONT
R-1340-S3H1	8550	Tubes de transf. d'huile	12345	Déformés	20010529007	ONT
R-1340-S3H1-G	7321	Régul. carbur.	0		20010628006	ONT
R-1340-59	7603	Câble flexible	C3CE12	Brisé	20010403011	QUE
R-1340-59	8530	Cylindre	357285	Brisé	20010809010	QUE
R-1340-59	8530	Tige poussoir	11873	Brisée	20010813004	QUE
R-1830-92	7100	Cylindre	114651	Criqué	20010820009	PNR
R-985-AN-14B	7100	Moteur	0	Limaille	20010713010	ONT
R-985-AN-14B	7120	Bâti moteur	C2EM4A	Criqué	20010508013	ONT
R-985-AN-14B	7322	Ferrure de support	C2CE327	Brisée	20010727006	ONT
R-985-AN-14B	7414	Magnéto	0		20010724014	PNR
R-985-AN-14B	8510	Carter (avant)	16475	15	20010725026	QUE
R-985-AN-14B	8520	Biellette	3592	Brisée	20010423017	PAC
R-985-AN-14B	8530	Biellette princ. vilebreq.	128495	Défectueuse	20010713001	ONT
WASP CA3	7200	Cylindre	327628		20010626018	QUE
WASP CA3	7921	Régulateur	1893013	Coincé en pos. fermée	20010621034	PAC
WASP CB3	8530	Cylindre	356996	Criqué	20010724003	PAC
ROLLS ROYCE						
A250-C20	7230	Accoupl. compress.	23039791	Fracturé	20010809004	OTT
BR700-715A1-30	7230	Aube compresseur HP	BRR17740	Brisée	20010511023	QUE
BR700-715A1-30	7230	Aube compr. étage 1	BRR17740	Brisée	20010430014	QUE
DART 534-2	8240	Moteur SOV	0	Coincé	20010829012	ONT
RB211 TRENT 772B-60	7200	Moteur	0	Défectueux	20010706001	QUE
RB211 TRENT 772B-60	7250	Aube turbine	RB211BTRENT772	Endommagée	20010924001	QUE
RB211-22B	7200	Conduit	LK41525	Brisé	20010706002	QUE
RB211-22B-02	7200	NIL	0		20010727018	QUE
RB211-22B-02	7300	Joint torique	KB27123		20010725016	QUE
RB211-524B4-02	7230	Moteur	0		20010723041	QUE
RB211-535E4-37	7260	Arbr. comm. supp. acces.	RB211535E4	Défectueux	20010704016	QUE
RB211-535E4-37	7261	Boîte de transm.	M06629AB	Défectueuse	20010723047	QUE
RB211-535E4-37	7830	Gaine	312N53217	Fuite	20010626024	QUE
SPEY 555-15N	7250	Moteur	0	Défectueux	20010626002	PNR
SPEY 555-15N	7933	Indic. temp. huile	S483117	Indication fausse	20010921008	PNR
TAY 650-15	7200	Module turbine BP	M05300AA	Défectueux	20010430013	QUE
TELEDYNE CONTINENTAL						
GTSIO-520-L	8011	Douille	654472	Usée	20010703032	PNR
GTSIO-520-M	8500	Moteur	810547R	Défectueux	20010406008	PNR
IO-360-D	8530	Écrou	646605	Foiré	20010529023	ONT
IO-360-G	8530	Piston	648049	Brisé	20010627062	ATL
IO-520-D	7120	Bâti	075100716	Brisé	20010809020	ONT
IO-520-D	7314	Pompe carburant	6462121	Fuite	20010622033	PNR
IO-520-F	7414	Magnéto gauche	107902010R	Chute excessive	20010723009	PNR
O-300-B	8530	Cylindre	11026D5B	Séparé	20010522019	PAC
O-300-C	8550	Piston	CLGIR	Criqué	20010628025	ONT
O-470-K	7120	Bâti moteur	0	Criqué	20010625026	ATL
O-470-K	8500	Moteur	0	Contaminé	20010628030	ONT
O-470-L	7120	Bâti moteur	075100125	Criqué	20010627060	QUE
O-470-L	8530	Piston	SA640518	Brisé	20010914003	ONT
TSIO-360-KB	7120	Raccord	3743701	Attache manquante	20010831004	ATL
TSIO-520-E	7800	Pince tuyau arrière	NH100089740	Criquée	20010403008	QUE
TSIO-520-E	8520	Boulon de trav.	6419311075	Brisé	20010622036	PNR
TSIO-520-E	8530	Boulon de trav.	6419311075	Brisé	20010523029	PNR
TSIO-520-M	7414	Bloc distributeur	M3820	Brûlé	20010827004	ONT
TURBOMECA						
ARRIEL 1B	7200	Moteur	70BM031090	Défectueux	20010515011	ATL
ARRIEL 1B	7532	Interr. vanne de purge	0		20010727035	QUE
ARRIEL 1D1	7160	Élepnrovanne	HTE920036	Coincée	20010711006	PNR
ARRIEL 1D1	7930	Détecteur de limaille	1D1		20010827008	ONT
MAKILA 1A	7210	Arbre d'accouplement	19E2266A	Criqué	20010515007	ATL
Inconnu						
Inconnu	7250	Moteur droit	ALF50212C		20010830019	OTT

hélice

MAKE/MODEL	ATA	PART NAME	PART NO.	PART CONDITION	PNRL NO.	RGN
HAMILTON STANDARD						
14SF-19	6111	Ressort joint aube	78030S0CN8173881	Brisé	20010725007	QUE
14SF-19	6114	Joint aube	8173881	Joint déchiré/brisé	2 RDS	QUE
14SF-23	6120	Hélice	0	Défectueuse	20010813019	OTT
14SF-7	6114	Bague	78230101	Écorchée	20010625019	ATL
14SF-7	6114	Bague de retenue	794345	Criquée	20010308017	OTT
22D30-403	6114	Goujon butée de pas	0	Cisaillé	20010621036	PAC
23D40-311	6120	Tube transfert huile	12350	Brisé	20010628012	ONT
24PF-305	6114	Baril d'appui	7724981	Criqué	20010529015	ONT
43E60	6122	Bouchon de tube	76133	Filets foirés	20010727002	PNR
HARTZELL						
BHC-C2YF-2CHUF	6110	Hélice	BHCC2YF2CHUF		20010821021	PNR
HC-B3P30-4B	6122	Ressort	57B1826	Brisé	19990603001	PAC
HC-B3TN-3B	6114	Bague butée petit pas	B30011	Séparée	20010523028	PNR
HC-B3TN-3DY	6114	Verrou	A34194	Boulon cisaillé	20010628056	ONT
HC-B3TN-3G	6120	Câble	11538900215	Brisé	20010625005	ATL
HC-B3TN-5G	6100	Hélice	HCE4N5D		20010822001	PNR
HC-C2YK-1BF	6113	Plaque d'appui	0	Criquée	20010518010	PAC
HC-E2YR-2B	6113	Casserole hélice	43556000	Criquée	20010503014	PAC
HC-E4A-3D	6112	Tablier dégivrage hélice	3E23604	Brisé	20010426013	ONT
HC-E4A-3D	6122	Régulateur hélice	8210137E	Rigide	20010813023	ONT
MCCAULEY						
1C160/DTM	6113	Cloison cass. hélice	005032110	Défectueuse	20010713006	ONT
1C160/DTM7553	6113	Casserole hélice	05503671	Criquée	20010724011	PNR
3GFR34C703	6120	Ens. tenon/supp. guid.	3011543	Manquant	20010529014	ONT
D2A34C58	6114	Moyeu	880302	Criqué	20010507002	PNR
D3A32C90	6100	Coupelle	C4451	Criquée	20010815008	QUE
D3A32C90	6114	Moyeu	0	Criqué	20010815006	QUE
MT PROPELLER						
MTV-9-B-C/C188-18A	6110	Tirefond	A55085	Tête brisée	20010827010	ONT
SENSENICH						
M74DM-0-54	6114	Hélice	24150	Grave corrosion	20010504002	PAC
WARP DRIVE						
HCPF	6114	Hélice	0	Presque neuve	20010831001	PNR

équipement

MAKE/MODEL	ATA	PART NAME	PART NO.	PART CONDITION	PNRL NO.	RGN
ABEX						
XX	0000	Moteur tr. d'atterr.	1153800025	Défectueux	20010426028	ONT
ALLEN AIRCRAFT						
653170300611	7320	Robinet carburant	16B51069	Fuite	20010813027	OTT
ALLIED SIGNAL						
Inconnu	0000	Joint roulement	230371302	Fuite d'huile	19990614004	PAC
AUOFLUG						
AFG0326556	2500	Câble de commande	AFG005951		20010820011	PAC
AFG0326556	2500	Ceinture-baudrier	AFG0314294	Réparée	20010622032	PNR
BEECH						
Inconnu	0000	Assembl. ram	1153801111	Desserré	20010323018	ONT
35165050231	5753	Nervure avant	3516505084	Criquée	20010509006	ONT
991300003	5751	Revêtement	991300007	Criqué/corrodé	20010509014	ONT
BF GOODRICH						
83240011S103	0000	Train de roue princ.	0		20010629007	ONT
314354	0000	Roulements à rouleaux	L713049	Défectueux	20010426020	ONT
CARPET	2500	Moquette	0	Brûlée	20010921002	PAC
CANADAIR						
Inconnu	0000	Pare-brise droit	601R3303312	Criqué	20010501020	QUE
COM COAX ANT	0000	Ant. coax. de comm. 2	0	Mauvaise connexion	20010507020	ONT
COUPL SHAFT	0000	Arbre d'accouplement	19E2266A	Criqué	20010502003	ATL
DE HAVILLAND						
75210459005	0000	Joint de porte	75210458101	Non coupé	20010628024	ONT
Inconnu	7313	Extrém. gicleur carbur.	497052	Forme du jet	20010426011	ONT

Marque/modèle	ATA	Nom de pièce	Réf. pièce	Cond. de pièce	N° contrôle	Région
83461029003	0000	Carte circuit imprimé	82210023003	Brûlée	20010426022	ONT
85420006001	0000	Goujon charnière arrière	85420014009	Usé	20010426024	ONT
DOWTY						
Inconnu	0000	Tube hydraulique rigide	82950010271	Séparé	20010426018	ONT
Circ. élepnr.	0000	Circuit élepnrique	0	Défectueux	20010321003	QUE
GENERALELEPNRIC						
Inconnu	0000	Régul. carbur. princ.	6078T55P18	Fuite	20010410024	QUE
Inconnu	0750	Vérin	1267587	Défectueux	20010511026	QUE
Inconnu	0000	Garniture	M832481910	Défectueuse	20010430021	QUE
GRIMES						
Inconnu	0000	Base	6104799	Défectueuse	20000503002	PAC
100866105	0000	Bornier	0	Brûlé	20010626011	QUE
HONEYWELL						
Inconnu	3010	ETIPS	1091236	Défectueux	20001207019	ONT
JANITROL						
30D59	0000	Chambre de combustion	D07D70	Criquée	20010501016	QUE
LUCAS						
Inconnu	7314	Pompe	GD144		20010703030	PNR
23088002A	2000	Assembl. bloc tech.	300762181	Défectueux	20010711009	PNR
MONIT BRACKT	2500	Support moniteur	6023976007	Usé par frottement	20010426009	ONT
NIL	0000	NIL	0		20010510022	OTT
PRATT& WHITNEY CANADA						
Inconnu	0000	Joint d'huile	3022376	Fuite	20010530007	ONT
Inconnu	0000	Corps filtre carbur.	0	Criqué	20010706005	QUE
PILATUS						
Inconnu	0000	Câble	C125B24	Usé par frottement	20010212018	ONT
Inconnu	0000	Vérin linéaire	9787315301	Bras déconnecté	20000328001	ONT
PIPER						
4438800	0000	Boulon	402344	Déformé	20000501034	QUE
ROLLS ROYCE						
65154	7230	Module 03	M03400AA	Frottement entretoises	20010830002	OTT
FK12431	0000	Accouplement à écrous	AS15732	Desserré	20010411007	QUE
RUD TRIM PANL	0000	Pann. compens. palonn.	601R5122623	Sale	20010410017	QUE
ROMEC						
RG9080J4A	7314	Rotor et arbre	RB9085	Usés	20010813025	OTT
SIREN						
S16096	2500	Câble dégagement d'urg.	AS2219	Brisé	20010504012	PNR
Inconnu						
C6FF11301	0000	Aube de ventilateur	F202	Séparée	20000511006	PAC
200813215	0000	Couvercle	200812303	Défectueux	20010426032	ONT
241804325	0000	Relais	2398006801	Défectueux	20010501024	QUE
4006	0000	HYDROLOCK	UL10494SP1	Boulons desserrés	20001219004	ONT
6005800185	0000	Indicateur verrouillage	DCL1018901	Indication faussée	20010501025	QUE
601R8500162	0000	Pneus train princ.	601R85004179000	Méplats	20010501018	QUE
7810066	0000	Carte circuit imprimé	7810054M731	Brûlée	20010711010	PNR
Inconnu	0000	Boîte entr. access.	0	Défectueuse	20001211018	QUE
Inconnu	0000	Pann. compens. ailerons	0	Défectueux	20001107010	QUE
Inconnu	0000	Centrale aérodyn.	8220372140	Défectueuse	20010430026	QUE
Inconnu	0000	Génér. pneuma.	0	Défectueuse	20010430020	QUE
Inconnu	0000	BPSU	8551009	Défectueux	20010430005	QUE
Inconnu	0000	Détect. fumée soute	0	Défectueux	20001110024	QUE
Inconnu	0000	Bosselure avant	0	Bosselé	20010501004	QUE
Inconnu	0000	Diode	CSP3259	Brisée	20010501028	QUE
Inconnu	0000	Assemb. panneau avant	601R510631	Défectueux	20010501011	QUE
Inconnu	0000	Flexible hydraulique	0	Défectueux	20010501009	QUE
Inconnu	0000	Conduit press. hydr.	601R7528661	Usé par frottement	20010501013	QUE
Inconnu	0000	Train principal	0	Défectueux	20010501019	QUE
Inconnu	0000	Capot cuvette d'accès	22850081142	Manquant	20010501014	QUE
Inconnu	0000	Adaptateur pompe huile	DHC2985	Criqué	20010711004	PAC
Inconnu	0000	Montant	0	Criqué	20010501007	QUE
Inconnu	0000	Conduit hydr. rigide	82940010103	Fuite	2 RDS	ONT
Inconnu	0000	Tube hydraulique rigide	82910009177	Séparé	20010426017	ONT
Inconnu	0000	Vérin à vis	827601740056	Figé	19991229071	PNR
Inconnu	0000	Conduite d'aspiration	601R7528637	Usée par frottement	20010501012	QUE
Inconnu	0000	Bielle de commande	6003194411	Migration	20010501003	QUE
Inconnu	2500	Porte passagers	0	Défectueuse/bloquée	3 RDS	QUE
VICKERS						
731840	2923	Vis (2)	392383	Brisées	20010504014	PNR
Indic. disque	0000	Indicateur disque jaune	80786	Défectueux	20010501026	QUE

LÉGENDES

ATA Code de l'Air Transport Association définissant les ensembles/systèmes/composants
N° contr. N° de contrôle RDS de TC - toujours mentionner lors de correspondance ou de requête
Rég. Région TC d'où provient le RDS : PAC = Pacifique, PNR = Prairies et Nord, ONT = Ontario, QUE = Québec, ATL = Atlantique, OTT = Ottawa (AC), VAR = Plus d'une région

feedback feedback feedback

information contact information contact information contact

Administration centrale Administration centrale Administration centrale

Aviation Civile de Transports Canada, Maintien de la navigabilité aérienne AARDG
Place de Ville, Tour "C", 330 rue Sparks, Ottawa (Ontario) K1A 0N8
Tél. : (613) 952-4357, Télec. : (613) 886-9178

bureaux régionaux bureaux régionaux bureaux régionaux

Atlantique

Transports Canada
Casier postal 42
95, rue Foundry, 6e étage
Moncton (NB)
E1C 8K6
(506) 851-7114

Prairies et Nord

Transports Canada
Place Canada
1100, 9700 ave. Jasper
Edmonton (AB)
T5J 4E6
(403) 495-5217

Ontario

Transports Canada
4900 rue Yonge, suite 300
Willowdale (ON)
M2N 6A5
(416) 952-0352

Québec

Transports Canada
700, Leigh Capréol
Dorval (QC)
H4Y 1G7
(514) 633-3319

Pacifique

Transports Canada
800 rue Burrard, suite 620
Vancouver (BC)
V6Z 2J8
(604) 666-8777

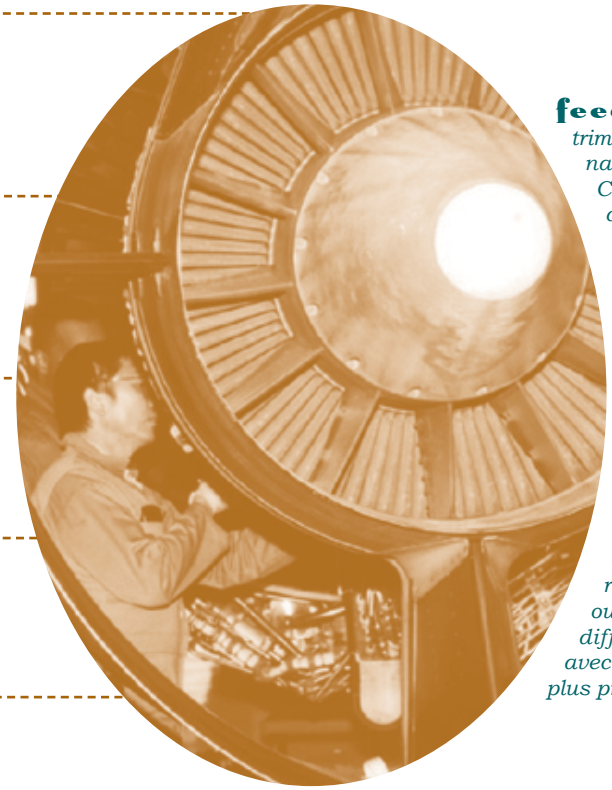

feedback *(TP 6980F) est un trimestriel publié par la Division de la navigabilité aérienne de Transports Canada afin d'informer la communauté aéronautique des problèmes affectant la navigabilité des aéronefs au Canada qui lui sont signalés quotidiennement.*

Les articles publiés dans **feedback** *sont tirés de rapports de difficultés en service (RDS) soumis par des Techniciens d'entretien d'aéronef (TEA), des propriétaires, des exploitants et d'autres sources.*

Pour de plus amples renseignements sur **feedback** *ou sur le Programme de rapport de difficultés en service, communiquez avec le Centre de Transports Canada le plus proche.*

Retrouvez-nous dans le cyberespace à :

http://www.tc.gc.ca/aviation/aircert/continaw/index_f.htm

P. Thanase
Rédactrice du magazine Feed-Back
Tél. : (613) 952-4360
Télec. : (613) 996-9178
Courriel : thanasp@tc.gc.ca

G.Villiers
Gestionnaire
Programme de RDS
Tél. : (613) 952-4364
Courriel : villieg@tc.gc.ca

B. Goyaniuk
Chef
Maintien de la navigabilité aérienne
Tél. : (613) 952-4356
Courriel : goyanib@tc.gc.ca

Canada