Transports Canada Transport Canada

TP 6980F
(01/ 2016)

Feedback

Numéro 1/2016 Rapports de difficultés en service de l'aviation canadienne

L'aéronef CS-100 C-series de Bombardier est une conception toute récente qui a obtenu son certificat de type canadien le 17 décembre 2015. Bombardier a déclaré que Swiss serait la première entreprise de transport aérien à recevoir l'aéronef au cours de l'année 2016. Les certifications de l'Agence Européenne de la Sécurité Aérienne (AESA) et de la Federal Aviation Administration (FAA) suivront d'ici peu.

TC-1005711

Canada

Table des matières

Prenez Garde 3
Aéronefs 5
Moteurs 10
Giravions 13
Hélices 18
Avis de pièces non approuvées (UPN) par la FAA 19
Pièces non approuvées (SUP) 20
Bulletins spéciaux d'information de la navigabilité aérienne (SAIB) de la FAA 21
Bulletin d'information sur la sécurité (SIB) de l'AESA 22
Rapports de difficultés en service (RDS) 23
Pour commander des publications et des formulaires 40
Sites Web De L'aviation Civile 40

L'aéronef CS-100 C-series de Bombardier est une conception toute récente qui a obtenu son certificat de type canadien le 17 décembre 2015. Bombardier a déclaré que Swiss serait la première entreprise de transport aérien à recevoir l'aéronef au cours de l'année 2016. Les certifications de l'Agence Européenne de la Sécurité Aérienne (AESA) et de la Federal Aviation Administration (FAA) suivront d'ici peu.

Feedback est une publication trimestrielle de la Division du maintien de la navigabilité aérienne de Transports Canada, qui informe le milieu aéronautique des problèmes quotidiens déclarés qui ont des conséquences sur la navigabilité des aéronefs au Canada.

Nous encourageons les lecteurs à reproduire le contenu de la publication originale, pourvu que pleine reconnaissance soit accordée au magazine *Feedback* de Transports Canada. Nous les prions d'envoyer une copie de tout article reproduit au rédacteur.

Pour obtenir des renseignements concernant la détention d'un droit d'auteur et les restrictions à la reproduction d'articles, veuillez faire parvenir votre correspondance à l'adresse suivante :

Jérémie Laviolette, rédacteur *Feedback*
Transports Canada (AARDG)
Place de Ville, Tour C
Ottawa (Ontario) K1A 0N5

Courriel : *jeremie.laviolette@tc.gc.ca*
Tél. : 888-663-3639
Téléc. : 613-996-9178

Pour visionner *Feedback* en ligne ou pour la recevoir par courriel, veuillez visiter :
www.tc.gc.ca/feedback-magazine

Les articles publiés dans *Feedback* ont tirés de rapports de difficultés en service (RDS) soumis par des techniciens d'entretien d'aéronefs (TEA), des propriétaires, des exploitants et d'autres sources, conformément à la sous-partie 521 du Règlement de l'aviation canadien (RAC).

Les RDS sont habituellement publiés textuellement. Transports Canada n'assume aucune responsabilité concernant l'exactitude ou le contenu de ces rapports. Seules les erreurs d'ordre orthographique sont corrigées; le contenu peut être abrégé et les renseignements personnels supprimés.

Tout défaut ou événement doit être signalé à Transports Canada par l'entremise du Programme de rapports de difficultés en service. Pour obtenir des renseignements supplémentaires sur ce programme ou au sujet d'un article du magazine *Feedback*, veuillez communiquer avec le Centre de Transports Canada le plus proche.

Pour toutes demandes de renseignements techniques concernant les articles de ce magazine, s'il vous plaît veuillez adresser votre correspondance à *CAWWebFeedback@tc.gc.ca*

Feedback is also available in English.

© Sa Majesté la Reine du chef du Canada, représentée par le ministre des Transports (2016).

ISSN 1925-8437 (En ligne)

TP 6980F
(01/2016)

TC-1005711

DATE D'ÉCHÉANCE DU RAINA ET DATE DE L'INSPECTION ANNUELLE

Saviez-vous que la date d'échéance de votre Rapport annuel d'information sur la navigabilité aérienne (RAINA) n'est PAS liée à la date de votre inspection annuelle? C'est une erreur répandue de penser que vous ne pouvez remplir le RAINA qu'une fois l'inspection annuelle à été compléter. Cela est simplement faux. Le RAINA exige la date de la DERNIÈRE inspection annuelle ou de 100 heures, celle-ci pourrait avoir eu lieu l'année précédente. Tous les propriétaires d'aéronefs peuvent remplir leur RAINA dès le 1er janvier de chaque année en se connectant au site Web protégé du Système Web d'information sur le maintien de la navigabilité (SWIMN) et en utilisant leur code d'accès RAINA. Par conséquent, vous n'avez pas à attendre l'avis de Transports Canada afin de compléter votre RAINA en ligne, et vous n'avez pas à attendre votre inspection annuelle.

BEECH, B200 **RDS N° 20150710021**

Mauvais vérin de volet

RDS présenté :

À l'occasion d'une inspection de phase, tous les vérins de volet ont été remplacés en raison d'une usure excessive. Durant le réglage des volets, un fort bruit provenant du volet extérieur gauche a été entendu; le service d'entretien a découvert que le câble souple du volet s'était rompu durant l'essai de sortie des volets. Une enquête destinée à savoir pourquoi le câble du volet s'était rompu a permis de révéler que le vérin extérieur droit possédait le bon numéro de pièce, mais qu'il s'agissait du mauvais vérin. L'apprenti qui avait posé le vérin a assuré que le vérin installé avait le même numéro de pièce, mais il n'a pas pris en compte la différence de longueur du vérin. Une photo des deux vérins a été prise et envoyée au fournisseur pour obtenir une explication; le service d'entretien a reconnu qu'il s'agissait d'un défaut de qualité de la part de leur fournisseur de vérin. Ils vont effectuer une enquête distincte de leur côté. Une formation supplémentaire sera donnée au personnel d'entretien comprenant l'ajout d'une confirmation visuelle pour toutes les pièces plutôt qu'une simple confirmation du numéro de pièce afin de réduire au minimum le risque qu'un autre événement semblable se reproduise.

Commentaires de Transports Canada :

Une pièce est soumise à de nombreux contrôles de la qualité du fabricant et d'un atelier de réparation à un aéronef, mais il est tout de même possible que des problèmes ne soient pas remarqués. Pour ajouter à la confusion, dans de nombreux cas, il existe des numéros de pièce avant modification et des numéros de pièce après modification. Certains problèmes sont difficiles à détecter avant que la pièce soit installée. L'installateur performe la dernière vérification dans ce système et doit donc se familiariser avec l'équipement sur lequel il travaille. Dans le cas de certains systèmes, il est de bonne pratique qu'une deuxième personne inspecte le travail même si la réglementation ne l'exige pas.

Court-circuit dans la liaison de diode du phare d'atterrissage

Compte rendu de défectuosité de l'autorité de l'aviation civile de la Nouvelle-Zélande :

Ce paragraphe contient le rapport de difficulté en service (RDS) parce que le RDS n'est pas disponible dans le système de TC.

Texte du RDS :

Description : Durant l'inspection de l'aéronef, alors que l'interrupteur électrique principal était réglé à « ON », de la fumée a commencé à sortir du levier de collectif et de la région du panneau latéral sous le panneau d'instrument lorsque le phare d'atterrissage a été allumé.

Cause : court-circuit de la liaison 30-126-5AA– raison inconnue.

Mesure prise : Communication avec Bell, remplacement du câblage brûlé dans le circuit de commande du phare d'atterrissage et remplacement du câblage de liaison 30-126-5AA.

Remarque – Le circuit du commutateur du phare d'atterrissage ne comprend pas de fusible ou de disjoncteur qui le protégeant, donc il a été grillé.

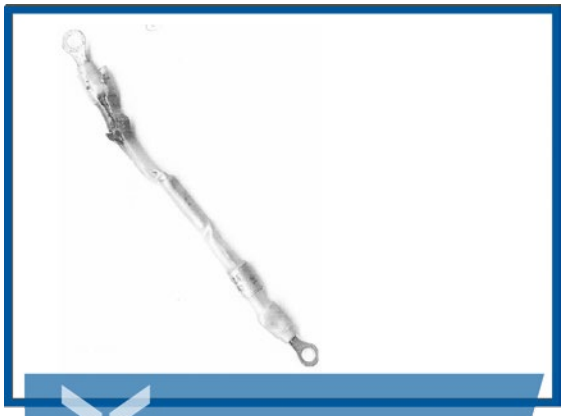

Le cablâge de liaison dont traite cet article est illustrée dans cette photo. Il est à noter que le manchon recouvrant la liaison est fondu et rompu en raison de la chaleur produite lorsque la liaison a subi un court-circuit.

Commentaires de Transports Canada :

Heureusement cet événement a eu lieu durant des essais de fonctionnement au sol. Le câblage de liaison 30-126-5AA contient des diodes et fait le pont dans la bobine des relais AN3320-1 dans les circuits du phare d'atterrissage. Les diodes doivent fournir un autre chemin de courant à court terme autour du relais pour que la bobine puisse être déchargée de manière plus sécuritaire et silencieuse. Sans une diode, l'interruption soudaine de la circulation du courant électrique alors que l'alimentation de la bobine dans un relais est coupée entraîne une augmentation soudaine de la tension dans la bobine du relais. Cette augmentation transitoire peut être une source d'interférence électromagnétique (EMI) dans d'autres circuits. Dans ce type d'installation, les diodes sont également utilisées pour supprimer les arcs électriques entre les contacts des relais, l'interférence électrique et la fusion ou l'adhérence des contacts qui peuvent se produire à la suite d'un arc électrique.

Les pannes de diodes de suppresseur de tension transitoire se traduisent habituellement en court-circuit, mais elles peuvent aussi résulter en circuit ouvert. Dans le cas d'un circuit ouvert, les composants susceptibles ne sont plus protégés contre les courants transitoires possibles. Dans le cas d'un court-circuit, qui est beaucoup plus fréquent, un courant de pointe considérable peut se produire. C'est ce mode de défaillance qui a eu lieu dans l'hélicoptère en question et le courant de pointe était suffisamment important pour endommager le câblage dans le circuit de commande du phare d'atterrissage.

Les relais du phare d'atterrissage des hélicoptères de modèle 206L4 dont le numéro de série commence par 52179 sont MS27743-24 ou M83536/33-003L. Les relais AN3320-1 installés sur les hélicoptères de fabrication plus anciennene sont plus disponibles. Les relais de modèle plus récent comprennent un suppresseur de tension transitoire intégré; c'est pour cette raison que le phare d'atterrissage de ces modèles plus récents ne comprend pas un ensemble de diodes distinct pour la suppression de la tension transitoire. Le bulletin technique 206L-TB-07-225 de Bell fournit des instructions sur l'installation du nouveau relais M83536/33-003L et le matériel connexe. L'incorporation de ce bulletin technique comprend l'élimination du câblage de liaison 30-126-5AA des circuits du phare d'atterrissage, ce qui élimine l'éventualité d'une défaillance semblable à celle qui s'est produite dans cet hélicoptère.

BEECH, 1900D **RDS N° 20150713020**

Fils de train d'atterrissage usés par frottement

RDS présenté :

Le disjoncteur à relais du train d'atterrissage s'est déclenché après le décollage. La défectuosité n'a pas pu être reproduite dans le hangar. Le personnel d'entretien a effectué du dépannage additionnel et a trouvé que les fils G15E22, G16C22, D10A22 et D21J22 étaient usés par le frottement. Les fils étaient situés au connecteur J198 du vérin de train d'atterrissage principal droit et ils ont produit un arc électrique contre le panneau 622BT. Les fils ont été réparés conformément aux manuels de schéma de câblage 32-31-01-01 et 32-61-02.

Les résultats d'un essai en vol après la réparation étaient insatisfaisants.

Étant donné que ce problème est une défectuosité récurrente, le personnel d'entretien a pris en compte les méthodologies de réparation précédentes. Pour faciliter le dépannage du train d'atterrissage, le personnel d'entretien a effectué une inspection complète du circuit en isolant les composants et le câblage du circuit. Le dépannage a permis de relever que les fils G15C22 et G15D22 étaient également usés par frottement à la référence fuselage 288.0 dans le canal de passage du faisceau de câbles de l'aile gauche. Les fils ont été réparés conformément aux manuels de schéma de câblage 32-31-02-02 et 32-31-01. Des cycles de rentrée et de sortie du train d'atterrissage ont été effectués. Le circuit a été jugé en bon état de service et les résultats d'un essai en vol additionnel ont été satisfaisants.

Commentaires de Transports Canada :

Le dépannage des problèmes de fil peut être difficile et laborieux. Lorsque vous trouvez un problème dans votre aéronef, il convient d'inspecter la flotte au complet pour déterminer s'il y a des problèmes semblables. De nombreux exploitants prennent déjà des étapes proactives pour améliorer la fiabilité de leurs aéronefs.

BEECH, 200 RDS N° 20150821003

Boulon d'aile fissuré d'un aéronef King Air

RDS présenté :

Durant la deuxième inspection d'essai non destructif de 200 heures, une fissure a été constatée dans le boulon inférieur avant droit de fixation de l'aile.

Fissure sur un boulon à oreilles constatée lors d'un essai non destructif.

Commentaires de Transports Canada :

Ne prenez pas de risques avec les boulons d'aile. Le boulon inférieur avant est le plus important boulon du Beech King Air, car il supporte la majeure partie de la charge aérodynamique. Chaque aile comporte quatre boulons; ces boulons ont une limite de vie et doivent faire l'objet d'une inspection régulière. Les alésages d'aile doivent également faire l'objet d'une inspection régulière conformément aux instructions du constructeur. Certains Beech King Air sont dotés de renforts de longeron pour prévenir la perte d'une aile en cas de défaillance d'un boulon d'aile. Les nouveaux King Air ont été équipés d'une fixation de longeron inférieure avant complètement différente.

CESSNA, A188B RDS N° 20150827002

Défaillance du train d'atterrissage

RDS présenté :

Alors que l'aéronef circulait à environ 20 milles à l'heure durant la course au décollage, le ressort à lame du train d'atterrissage principal gauche s'est rompu à environ 6 pouce au-dessus de l'essieu et est tombé. Par conséquent, l'aéronef a viré à gauche et s'est incliné vers le bas, ce qui s'est traduit par une collision de l'hélice avec le sol et l'arrêt soudain du moteur. L'aéronef s'est immobilisé sur l'aile gauche. Le pilote n'a pas été blessé. L'aéronef transportait seulement environ 120 gallons de produits chimiques d'épandage au moment de l'incident.

Ensemble roue séparée avec une partie du ressort à lame de train principal rompu toujours attaché.

Commentaires de Transports Canada :

Ce type de défaillance de train d'atterrissage peut avoir des conséquences graves. Heureusement, l'aéronef circulait à basse vitesse au moment de la défaillance. Les aéronefs d'épandage sont exploités à partir de pistes non améliorées et le train d'atterrissage est très sollicité. Le train d'atterrissage de type lame-ressort est habituellement très robuste, mais des dommages de fatigue peuvent se produire. Le programme d'inspection de l'aéronef convient normalement pour empêcher ce type de défaillance.

Secteur des manettes de commande du moteur

RDS présenté :

Une pièce a été trouvée desserrée dans le secteur des manettes de commande; elle était séparée de la languette de montage. Il est possible que des pièces desserrées dans cette section bloquent les commandes du moteur.

Ressort brisé dans le secteur de commande du moteur.

Commentaires de Transports Canada :

Il est important d'inspecter attentivement le secteur des manettes de commande du moteur pour trouver les pièces brisées et les corps étrangers afin de s'assurer que les commandes du moteur sont libres de toute restriction. Le serrage à friction des commandes du moteur finit par s'user avec le temps et doit être entretenu pour empêcher les modifications du réglage de puissance du moteur involontaires qui pourraient entraîner une situation dangereuse.

Câbles de courant alternatif

RDS présenté :

L'équipage de conduite a signalé que les deux voyants d'avertissement d'alternateur courant alternatif (c.a.) se sont allumés en vol. Les voyants d'avertissement se sont ensuite éteints jusqu'à l'atterrissage de l'aéronef, puis les deux voyants d'avertissement d'alternateur c.a. se sont allumés à nouveau.

L'aéronef a été retiré du service et le personnel d'entretien a commencé une enquête sur la défaillance. Après plusieurs jours de dépannage, ils ont trouvé un faisceau de câbles brûlé dans l'emplanture de l'aile gauche.

L'aéronef était au sol pendant une longue période en raison de l'ampleur des travaux de réparation qui devaient être accomplis.

Faisceau de câbles endommagé à l'arrière du longeron arrière.

Commentaires de Transports Canada :

Une inspection de routine de l'endroit aurait dû permettre de trouver les fils usés par frottement avant que le faisceau de câbles ne soit entièrement brûlé. On n'accède normalement pas à cet endroit sauf lorsqu'une inspection est requise.

Bord d'attaque de stabilisateur horizontal endommagé

RDS présenté :

Une légère déformation du revêtement d'extrados du stabilisateur en avant du longeron avant a été remarquée lorsque l'aéronef a été poussé dans le hangar. Après une enquête plus approfondie, il a été constaté que la fausse nervure du bord d'attaque était fissurée. Le stabilisateur a été démonté pour être réparé, et il a été réinstallé après la réparation.

Commentaires de Transports Canada :

Les aéronefs légers sont fréquemment déplacés au sol en se faisant pousser sur le bord d'attaque du stabilisateur. Cet endroit est vulnérable aux dommages parce qu'il est construit de matériaux légers, il devrait donc être inspecté régulièrement pour détecter des dommages subis durant les manœuvres au sol.

Câblage de pare-brise brûlé

Ruban brûlé sur les fils connectés au bornier du pare-brise.

RDS présenté :

Durant la montée au décollage, des étincelles provenant du pare-brise droit ont été observées mais elles se sont arrêtées lorsque le commutateur de réchauffage a été mis à la position arrêt.

Des marques de surchauffent été remarquées aux bornes sur le pare-brise. Le ruban de masquage qui avait été appliqué sur les fils pour faciliter leur identification durant les derniers travaux sur le pare-brise était brûlé et avait produit les flammes observées par l'équipage de conduite. Une vérification du serrage des bornes a été effectuée, les vis étaient serrées mais le couple était inférieur à la valeur précisée dans le manuel d'entretien de l'aéronef.

Les connecteurs des fils 3041-59a12c, 3041-36a22 et 3041-37a22 ont été sertis à nouveau et installés conformément au manuel de schéma de câblage 30-41-01.

Il a été découvert par la suite que le réchauffage pare-brise fonctionne seulement si le commutateur est à la position « Warm up »; il ne fonctionnait pas à la position « Norm » durant l'essai de fonctionnement.

Le régulateur a été retiré à des fins de diagnostic. Le disjoncteur du circuit de réchauffage du pare-brise droit a été réinitialisé. Un essai de fonctionnement du circuit de réchauffage du pare-brise droit a montré qu'il était en état de fonctionnement conformément au manuel d'entretien aéronef, chapitre 30-41-00.

Commentaires de Transports Canada :

Le personnel d'entretien a laissé du ruban sur les fils du circuit de réchauffage du pare brise alors qu'il aurait dû être enlevé une fois les travaux terminés. Une situation d'urgence en vol est ici la conséquence de facteurs humains en entretien pendant la réalisation de travaux sur le pare-brise. Beaucoup de facteurs peuvent expliquer pourquoi une personne peut oublier d'enlever du matériel lié à l'entretien d'un aéronef, mais il faut cependant prendre son temps et les précautions nécessaires même dans des situations de travail sous pression, afin de s'assurer de bien faire son travail.

Casserole d'hélice endommagée

RDS présenté :

Le pilote a signalé que l'intensité du circuit de chauffage de l'hélice gauche indiquait « bas ». Après une inspection et du dépannage, le personnel d'entretien a découvert qu'il n'y avait aucune gaine de protection installée sur le faisceau de câbles de l'hélice. Sans gaine de protection, les câbles ont frotté contre la casserole, ce qui a entraîné la production d'arcs électriques provenant du faisceau, ce qui ont créé un trou dans la casserole. Il a été jugé que la casserole était irréparable, donc une nouvelle casserole a été installée. Le faisceau de câbles a été réparé et installé solidement avec une gaine de protection pour empêcher de nouveaux dommages.

Dommage sur la casserole causé par les fils du circuit de dégivrage de l'hélice.

Commentaires de Transports Canada :

Il est possible d'empêcher ce type de dommage en effectuant des inspections en bonne et due forme lorsque le programme d'inspection l'exige. Il faut garder à l'esprit que les pales d'hélice tournent de 90 degrés chaque fois que l'hélice est dévirée ou mise en drapeau, donc ce mouvement doit être pris en compte lors de l'inspection de cette région.

GENERAL ELECTRIC, CT58-140-2 **RDS N° 20150504012**

Pièces non approuvées découvertes durant une révision du moteur

Roulement avec marques inappropriées pour son application.

RDS présenté :

Une pièce portant un numéro de pièce incorrect a été découverte sur le pignon de la prise d'entraînement des accessoires du carter d'entrée. La pièce installée avait les bonnes dimensions, mais elle ne figure pas dans le catalogue illustré des pièces de General Electric. Le bon numéro de pièce aurait dû être 4001T99P03. Ce roulement doit être remplacé à la révision. On suppose que le roulement a été remplacé à la révision précédente; donc il a probablement accumulé 367 heures depuis sa mise en service initiale. General Electric a vérifié et ce numéro de pièce de roulement est fabriqué pour une autre application que pour la prise d'entraînement des accessoires du carter d'entrée du CT58-140-2. Le roulement ne présentait aucune indication de défaillance ou d'usure anormale.

Commentaires de Transports Canada :

Ce moteur provenait d'un exploitant américain et sa dernière réparation/révision avait eu lieu dans un atelier étranger. Transports Canada, Aviation civile rappelle aux techniciens d'entretien de rester vigilant car il est possible que des pièces et du matériel non approuvés soient installés dans un produit aéronautique.

Dommage par corps étranger dans l'entrée d'air du moteur

Compresseur moteur montrant des dommages par corps étranger aux aubes du premier étage.

RDS présenté :

Durant des travaux maintenance périodiques, étant donné qu'il y avait eu un incident de dommage causé par corps étranger sur l'autre moteur, il a été décidé d'inspecter le compresseur. Les aubes du premier étage du compresseur avaient subi des dommages d'impact importants. Les aubes du deuxième et du troisième étage présentaient des traces d'impacts mineurs. Aucun autre dommage causé par corps étranger n'a été constaté sur le reste du compresseur, les entrées du sommet du boîtier du générateur de gaz et les tubes de diffusion. Il semble que le compresseur ait ingéré un corps étranger qui a endommagé les aubes du premier étage et qui est par la suite sorti de l'entrée d'air à travers le carter d'entrée d'air.

Aucun objet étranger n'a été récupéré du moteur durant l'enquête à l'atelier. Cet aéronef avait subi des dommages causés par corps étranger sur un autre moteur un mois plus tôt. Étant donné qu'il y avait eu deux incidents causés par corps étrangers sur le même aéronef, le personnel d'entretien a effectué une enquête détaillée et a découvert que d'importants travaux de tôlerie avaient été effectués sur l'aile/le fuseau-moteur deux ans auparavant dans le cadre d'un programme de prolongation de la vie utile de l'aile par une autre organisation de maintenance agréée (OMA). En présumant qu'un corps étranger avait été laissé sur place à la suite du processus de réparation, le personnel d'entretien a trouvé un bout de 0,25 à 0,5 pouce de pièce de fixation Cherry Max coincé derrière une bande de frottement de capot. Il est soupçonné que d'autres objets de ce type ont été oubliés durant la réparation précédente et se sont délogés avant de tomber dans l'entrée, ce qui a provoqué des dommages. La zone du compresseur n'avait pas été inspectée depuis un certain temps, donc la date de l'incident n'est pas connue.

Un programme de prévention des dommages causés par corps étranger plus rigoureux a été mis en place. Durant les activités d'entretien, surtout lorsqu'il s'agit des moteurs, le capotage est enveloppé dans des couvertures et la zone du moteur et du fuseau-moteur est complètement soufflée à l'air, même lorsque l'intervention ne fait pas partie d'une inspection planifiée. La zone de l'entrée du compresseur (et l'écran) et les aubes du premier étage sont inspectées plus attentivement et plus souvent qu'auparavant.

Commentaires de Transports Canada :

Il est regrettable que les mesures prises dans ce cas soient souvent de nature réactive plutôt que proactive. Les techniciens d'entretien et les ateliers de réparation doivent rester vigilants et s'assurer d'enlever tout le matériel et les outils qui peuvent être oubliés dans les « zones tranquilles » d'un aéronef où il y a un risque de dommages causés par corps étranger.

L'installation d'un tube d'huile avec mauvais numéro de pièce postérieure au bulletin de service

RDS présenté :

Quand le moteur a été reçu pour une révision, un tube antérieur au bulletin de service (référence BRH18528) et un tube postérieur au bulletin de service (référence BRH19274) étaient installés. Le bulletin de service 100954 interdit cette configuration.

Le moteur a été en service pendant 4 ans, et la période pendant laquelle cette configuration (incorrecte) a été en place est inconnue.

En raison de cette configuration incorrecte, le tube est excessivement usé.

Marques d'usure évidente de la conduite d'huile de l'alternateur à entraînement intégré.

Commentaires de Transports Canada :

On rappelle aux spécialistes d'entretien que l'état des numéros de pièce des produits aéronautiques peut changer dans les bulletins de service. La plus récente documentation du fabricant doit être consultée au moment de procéder à toute mesure d'entretien.

BELL TEXTRON – USA, 205A 1 **RDS N° 20110711020**

Défaillance de l'accouplement de la transmission arrière

RDS présenté :

Le pilote a remarqué un léger mouvement de lacet alors qu'il posait l'hélicoptère. Il a également remarqué que lorsqu'il utilisait la commande de pas collectif pour décoller, il n'y avait aucune réponse des pédales. Le moteur a été coupé et à mesure qu'il décélérait, un fort bruit de grincement provenant de l'arrière de l'hélicoptère a été entendu. Le pilote a remarqué que le rotor de queue ne tournait pas même si le rotor principal décélérait toujours. Le bruit provenait de l'accouplement de l'arbre de transmission du rotor arrière sous le tuyau d'échappement du moteur. Lorsque le rotor principal a été tourné à la main, la partie avant de l'accouplement tournait, mais pas la partie arrière. L'accouplement a subi une défaillance complète et la perte de transmission au rotor de queue.

L'accouplement (support) a été remplacé par un composant en bon état et l'hélicoptère a été remis en service sans autre problème. La cause de la défaillance de l'accouplement fait toujours l'objet d'une enquête.

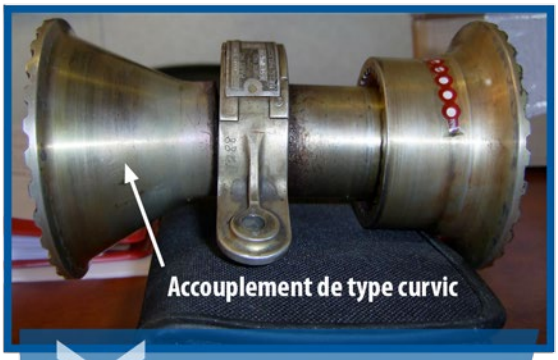

L'accouplement d'entraînement dans la photo est monté incorrectement; on peut voir le désalignement en observant l'accouplement de type curvic qui penche vers le bas. Dans un montage correct, l'accouplement de type curvic serait droit par rapport à l'arbre d'accouplement.

Remarque : l'arbre d'accouplement est à l'intérieur de l'ensemble et n'apparaît pas dans cette photo.

Commentaires de Transports Canada :

La défaillance de l'accouplement découlait d'un désalignement excessif qui a entraîné une usure considérable des cannelures d'accouplement entre l'accouplement de type curvic arrière et l'arbre d'accouplement. Le désalignement de l'accouplement était dû au montage incorrect de l'accouplement au dernier intervalle d'inspection et de lubrification. Il est soupçonné que la configuration et l'emplacement des rondelles requises n'étaient pas corrects, ce qui a par la suite entraîné le désalignement.

Le manuel d'entretien du fabricant ou les instructions écrites de révision de composant et leurs diagrammes correspondants ne doivent pas être remplacés par des diagrammes de vue éclatée similaires trouvés dans des documents comme le catalogue illustré des pièces. Même si le diagramme semble correct, ce n'est pas toujours le cas.

Perte de couple de serrage de boulon d'accouplement flexible d'arbre d'entraînement

RDS présenté :

Durant une inspection après vol de l'accouplement flexible de l'avant entre le moteur et la transmission, des fissures ont été constatées sur le côté arbre d'entraînement de l'accouplement. Durant le démontage de l'accouplement flexible, il a été constaté que trois des boulons fixant l'accouplement à la poulie d'entraînement par courroie étaient légèrement desserrés. Les boulons de l'arbre d'entraînement étaient tous encore serrés et les six boulons comportaient tous une goupille fendue.

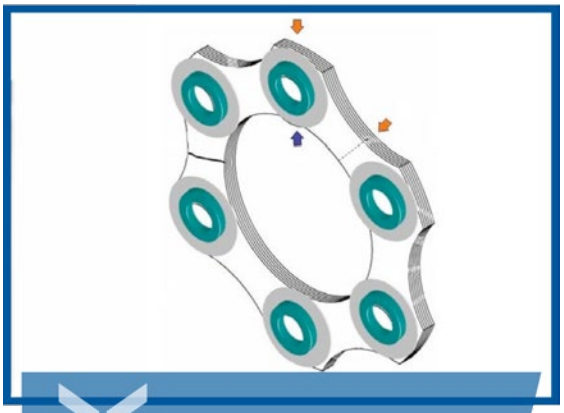

Endroits courants où des fissures peuvent se développer dans l'accouplement flexible à la suite d'une perte decouple de serrage du boulon.

Commentaires de Transports Canada :

Une perte de couple de serrage entraîne généralement une usure de contact et l'amorce de fissures dans les trous de boulon. Airbus Helicopters a émis les lettres d'information en service 1140-65-92 et 1826-63-07 pour réduire la fréquence de ce problème et le temps d'immobilisation qui y est associé. Il faut demeurer vigilant durant l'inspection de cette zone critique.

Bride de sortie de boîte à engrenages principale desserrée

RDS présenté :

Il a été découvert que la bride de sortie était desserrée (perte totale de serrage) durant une vérification de maintenance non planifiée et sans lien avec cette découverte. La boîte à engrenages coniques a été retirée, inspectée et réinstallée. Le bulletin de service AS355 63.00.27 a été incorporé par l'installation d'une nouvelle bride, d'un écrou Sta Lock et d'une rondelle. L'aéronef avait seulement accumulé 66,6 heures de vol depuis sa mise en service.

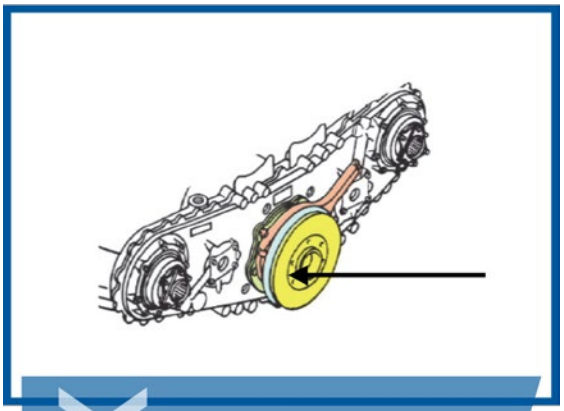

Dessin montrant l'emplacement de la bride de sortie arrière desserrée.

Commentaires de Transports Canada :

Airbus Helicopters utilise le terme « perte totale de serrage » pour désigner les vibrations en vol et la perte d'efficacité de freinage du rotor qui ont été signalées en tant que difficulté en service. Suite à ces rapports, Airbus Helicopters a mis au point une nouvelle bride et une nouvelle rondelle pour empêcher la perte de serrage de l'écrou Sta-Lock sur la sortie arrière de la boîte à engrenages principale. La MOD 077231 a été émise pour empêcher la perte de serrage par l'entremise du bulletin de service recommandé AS355-63.00.27.

BELL TEXTRON – CANADA, 429 **RDS N° 20150616002**

Sertissage circulaire du roulement de commande de vol incorrect

Poussière noire de frottement autour de la piste de roulement extérieure indiquant un mouvement entre la piste de roulement extérieure et sa douille ou entre la douille et la paroi en métal du composant.

RDS présenté :

Il a été remarqué qu'un roulement tournait dans le logement. La pièce a été retirée et il a été constaté que le roulement était incorrectement serti. La pièce a été remplacée par une nouvelle pièce.

Commentaires de Transports Canada :

Un roulement de commande de vol qui a été incorrectement serti « circulaire » peut se produire à la fabrication ou durant son remplacement sur le terrain, ces deux cas peuvent entraîner une défaillance catastrophique. Dans le passé, Bell Helicopter a reconnu l'existence des procédés de fabrication défectueux. Pour réduire les risques, l'entreprise a émis des bulletins d'alerte visant les modèles concernés. De plus, Bell a également émis l'avis de sécurité opérationnelle général GEN OSN 09-38. Transports Canada, Aviation civile voudrait rappeler à tous les exploitants de Bell concernés de continuer à effectuer des inspections d'entretien quotidiennes et prévues pour détecter les signes précurseurs d'un sertissage circulaire défaillant.

BELL TEXTRON – CAN, 206B **RDS N° 20150617020**

Séparation de la masse indicatrice d'une pale de rotor principal

RDS présenté :

Le pilote retournait à une base forestière et effectuait une approche lorsque lui et le passager ont entendu un fort claquement. La cabine a été inspectée, mais rien n'a été trouvé ni ressenti. Après l'atterrissage et l'arrêt des moteurs, un sifflement provenant des pales du rotor principal a été entendu. Le pilote a mené une enquête et a découvert que le capuchon d'extrémité de pale était déplacé. Le pilote a informé le directeur de maintenance, qui a communiqué avec Bell Helicopter. La pale était séparée à la référence 133 et il a été constaté que la liaison s'était rompue entre le dispositif indicateur en plomb de 1 x 1 x 0,5 po et la pale. Cela a permis au dispositif indicateur d'accélérer le long du canal de longeron et de heurter la masse en bout de pale, ce qui a entraîné la rupture sous la charge des trous de vis en mi-longueur de corde de la masse en bout de pale. Heureusement, le diamètre de la vis ne rentrait pas dans les sections rompues des trous supérieurs et inférieurs. Les deux pales avaient accumulé le même nombre d'heures depuis leur mise en service initiale. La pale de joint a été inspectée et aucun défaut n'a été constaté. Les deux pales avaient effectué des exercices d'entraînement; il n'y a eu aucun signalement de problèmes de survitesse.

Commentaires de Transports Canada :

Bell Helicopter indique avoir reçu plusieurs signalements confirmés de cette difficulté en service. Des représentants de la section technique et de soutien des produits indiquent aux exploitants de consulter le bulletin technique TB206-11-197 (dernière révision) et donnent l'option de modifier la pale existante ou de la remplacer par une pale de rotor principal nouvellement conçue et fabriquée sans la masse indicatrice. Le respect du bulletin technique est optionnel pour le client.

Collecteur d'aspiration du refroidisseur d'huile de boîte de transmission principale fissuré

RDS présenté :

Durant le démontage de l'aéronef à des fins de peinture, il a été constaté que le manche à air du radiateur d'huile était fissuré. Le même problème a été constaté dans des aéronefs additionnels, donc les pièces ont été remplacées par des pièces en état de service.

Airbus Helicopters a ajouté l'exigence d'une inspection quotidienne par l'entremise du bulletin de service d'alerte EC130 05A020 et l'AESA a émis la consigne de navigabilité urgente 2014 0229-E qui indique une inspection périodique aux 10 heures ou aux 7 jours.

Exemple de la fissure et de la région environnante où les fissures peuvent se former sur le collecteur d'aspiration du refroidisseur d'huile.

Commentaires de Transports Canada :

Airbus Helicopters a émis la révision 1 du bulletin de service d'alerte urgente EC130 05A020. Le bulletin révisé modifie l'entrée en vigueur au moyen de l'incorporation de la modification 074547, une amélioration des points de fixation du ventilateur du refroidisseur d'huile du moteur et de la boîte de transmission principale sur le collecteur d'aspiration. Une date de conformité est précisée dans le bulletin pour la modification 074547, et il s'agit d'une modification en rattrapage proposée dans le bulletin de service no 79 001.

Défaillance de l'amortisseur du rotor principal

RDS présenté :

En vol de croisière, l'équipage de conduite a subitement ressenti une vibration anormale. Ils ont réduits la vitesse et ont sortis le train d'atterrissage avant de poser l'hélicoptère à sa base. Durant l'inspection, après l'arrêt des moteurs, il a été constaté qu'un des amortisseurs de rotor principal pendait par une de ses extrémités. L'alésage de l'extrémité intérieure de l'amortisseur qui retient le roulement sphérique s'était rompu.

Amortisseur de rotor principal de référence : 3G6220V01352; heures depuis la mise en service initiale : 586 heures.

Amortisseur de rotor principal suspendu à la tête de rotor principal avec amortisseur défectueux. La pale de rotor principal endommagée est également visible dans cette photo.

Commentaires de Transports Canada :

La cause de la défaillance de l'amortisseur du rotor principal était un roulement sphérique considérablement écaillé. AgustaWestland a émis le bulletin obligatoire BT AW 139-410 pour régler le problème de défaillance de l'amortisseur en exigeant une inspection visuelle à des intervalles précis.

Dans ce genre de situation, il faut saisir chaque occasion entre les vols pour effectuer une inspection visuelle de ces pièces. AgustaWestland a été informé de cette difficulté en service pour qu'une analyse plus poussée soit effectuée.

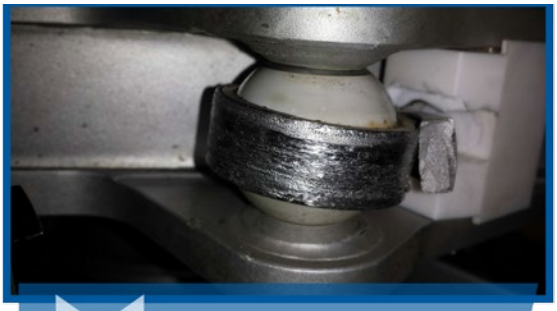

Palier à rotule rompu et signes d'écaillage sur la surface externe.

HARTZELL, HC-E4A-3J **RDS N° 20150505009**

Délamination d'une pale de l'hélice

RDS présenté :

Durant une inspection par émission accoustique (tap-test) de 300 heures prévue sur l'hélice, il a été constaté qu'une zone importante du bord d'attaque d'une pale de l'hélice était délaminée. Ce défaut a été trouvé en interprétant le son produit durant l'inspection. Le bord d'attaque immédiatement à l'extérieur du dégivreur pneumatique était aussi visiblement fissuré. Une recherche sur les limites de navigabilité a été effectuée et un fournisseur Hartzell a été contacté pour discuter du problème plus en profondeur. Ce dernier a indiqué que certains exploitants ont rapporté des problèmes semblables. Suite à la discussion, l'aéronef a été immobilisé au sol et l'hélice envoyée à l'atelier pour être réparée.

Pale de l'hélice et l'endroit de la délamination mis en évidence.

Commentaires de Transports Canada :

Les techniciens d'entretien d'aéronefs ont accès à beaucoup de renseignements sur les questions de navigabilité. Ces renseignements peuvent comprendre des publications des fabricants et bien sûr comme dans cet exemple. Le soutien des représentants techniques du fabricant.

AVIS DE PIÈCES NON APPROUVÉES (UPN) PAR LA FAA

Les avis de pièces non approuvées sont publiés par la FAA, AIR-140, C.P. 26460, Oklahoma City (Oklahoma) 73125. Ils sont affichés sur internet à l'adresse suivante : *http://www.faa.gov/aircraft/safety/programs/sups/upn/*

Numéro	Objet	Date d'affichage
2016-20150609004	Toile de revêtement Ceconite et certificat de type supplémentaire (CTS) no SA4503NM	2016/01/29
2016-2013NM460018	Ameri-King Corporation, Huntington Beach (Californie), pièces et articles.	2016/03/02

PIÈCES NON APPROUVÉES (SUP)

Au Canada, les SUP sont signalées conformément à l'article 571.13 des normes du *Règlement de l'aviation canadien* (RAC).

Si vous soupçonnez qu'une pièce est non approuvée, le rapport de SUP peut être présenté dans le *formulaire de RDS* ou en accédant à l'hyperlien *www.tc.gc.ca/swrds*.

Marque/modèle	Jasc	Nom de la pièce	Référence	État de la pièce	No RDS	Rég.
BOMBARDIER						
CC67038601	2000	PROTECTION ARTICULATION	601R385905	INUTILISABLE	20151026002	RPN
DEHAVILLAND - CAN						
C3W253	2000	GOUJON	C3W653	CISAILLÉ	20151027007	RPN
ÉQUIPEMENT						
ÉQUIPEMENT	2000	EXTRUSION	CV109	NEUF	20151117027	PAC

BULLETINS SPÉCIAUX D'INFORMATION DE LA NAVIGABILITÉ AÉRIENNE (SAIB) DE LA FAA

Un SAIB de la Federal Aviation Administration (FAA) est un outil d'information qui vise à sensibiliser le milieu de l'aviation générale, à lui transmettre des alertes et à formuler des recommandations. Cette information et ces conseils sont de nature non réglementaire et ne satisfont pas aux critères établis pour une consigne de navigabilité (CN). *www.faa.gov/aircraft/safety/alerts/SAIB/*

N° de SAIB	Marque/Entreprise	Objet	Date de publication
CE-16-12	Honeywell	Vol automatique – Pilote automatique	01/25/16
	Pilatus Aircraft Limited		
	SOCATA		
NE-16-01R1	Pratt & Whitney Division	Section turbine	01/14/16
CE-11-12R1	Piper Aircraft, Inc.	Ailes – Corrosion du longeron arrière au niveau de la ferrure de fixation au fuselage des avions PA-28, PA-32, PA-34, et PA-44	12/02/15
CE-16-11	Cessna Aircraft Company	Longeron d'aile – Inspection pour fissures et corrosion au niveau de la semelle inférieure du longeron principal de l'aile	12/02/15
	Textron Aviation Inc.		
CE-16-10	Air Tractor, Inc.	Stabilisateurs, structure de la gouverne de direction	12/01/15
CE-16-09	Honeywell	Vol automatique – Pilote automatique	11/23/15
CE-16-06	M7 Aerospace LLC	Commandes de vol, circuit de commande de la gouverne de direction	11/20/15
CE-16-07	Air Tractor, Inc.	Groupe motopropulseur, Section bâti moteur	11/20/15
CE-16-08	General Aviation	Casque anti-bruit	11/20/15

BULLETIN D'INFORMATION SUR LA SÉCURITÉ (SIB) DE L'AESA

Un SIB de l'Agence européenne de la sécurité aérienne (AESA) est un outil d'information qui vise à sensibiliser le milieu de l'aviation générale, à lui transmettre des alertes et à formuler des recommandations. Cette information et ces conseils sont de nature non réglementaire et ne satisfont pas aux critères établis pour une consigne de navigabilité (CN).
http://ad.easa.europa.eu/sib-docs/page-1

N° de SIB	Objet	Date de publication
2015-16R2	Région d'information de vol (FIR) de Simferopol	02/17/16
2016-02	Utilisation de paramètres erronés au décollage	02/16/16
2015-23R1	Espace aérien de la Somalie	02/15/16
2015-03R1	Avions ATR 42-400, 42-500 et 72-212A – Vibrations des hélices et du moteur en vol	01/19/16
2016-01	Amélioration des loquets du remplissage d'huile sur les moteurs IAE V2500	01/13/16
2014-24R2	Espace aérien d'Iraq	12/23/15
2015-27	Effet négatif éventuel des liquides de dégivrage pour aéronefs à base de sels alcalins organiques sur la durée d'efficacité de la protection antigivrage et la corrosion éventuelle de l'aéronef	12/16/15
2015-28	Sensibilisation des passagers aux dangers des piles au lithium	12/16/15
2014-30R2	Espace aérien de la péninsule du Sinaï, Égypte	12/07/15
2015-26	Issue de secours sur les ailes – Interférence éventuelle empêchant le démontage d'une trappe d'issue de secours (Avions Gulfstream G280, G200 et G150)	11/18/15
2015-25	Publication des distances déclarées pour les pistes à décollage depuis une intersection	11/18/15

LÉGENDE

JASC : Code de la Joint Aircraft System définissant les systèmes/composants

Numéro (N°) RDS : N° de contrôle RDS de l'Aviation Civile de Transports Canada – veuillez citer ce numéro dans n'importe quelle correspondance ou n'importe quelles requêtes

RÉG. : Région de TCAC d'où provient le RDS :

PAC = Pacifique
ONT = Ontario
ATL = Atlantique
VAR = Variées (régions)
PNR = Prairies et Nord
QUÉ = Québec
RCN = Ottawa (Administration Centrale)

AÉRONEFS

AERO COMMANDER

Marque/Modèle	Jasc	Nom de la pièce	Référence	État de la pièce	N° RDS	Rég.
690A	3211	ARBRE COMPAS TRAIN	ED124061	BRISÉ	20151105004	PAC

AEROSPATIALE

Marque/Modèle	Jasc	Nom de la pièce	Référence	État de la pièce	N° RDS	Rég.
ATR 42 300	2133	VANNE DÉCHARGE	2095F030800	DÉFECTUEUSE	20151216018	ONT
ATR 42 300	2133	VANNE DÉCHARGE	2095F030800	DÉFECTUEUSE	20151216020	ONT
ATR 42 300	2440	CÂBLE	A1148B	BRÛLÉ	20151014003	ONT
ATR 42 300	3240	MICROCONTACT	E032401	ENDOMMAGÉ	20151106002	ONT
ATR 42 300	3297	CÂBLAGE		BRÛLÉ	20151230001	ONT

AEROSPATIALE HC

Marque/Modèle	Jasc	Nom de la pièce	Référence	État de la pièce	N° RDS	Rég.
AS 350B2	2822	POMPE D'APPOINT	P94B12209	DÉFECTUEUSE	20151127012	PAC
AS 350B2	3497	CÂBLE ANTENNE GPS		COURT-CIRCUIT	20151127010	ONT
AS 350B2	5302	POUTRE DE QUEUE	350A230000	FISSURÉE	20151214015	PNR
AS 350B2	6230	ROULEMENT INTERNE	704A33653109	INUTILISABLE	20151208007	QUÉ
AS 350B2	6410	PALIERS LAMELLE	704A33633261	FISSURÉS	20151014002	ONT
AS 350B2	7700	TRANSDUCTEUR	704A37642043	DÉFECTUEUX	20151202011	PAC
AS 350B3	2910	LIAISON CLAPET PILOTE		USÉE	20151120009	PAC
AS 350B3	2913	ROULEMENT	704A33651269	ROULEMENT RUDE	20151217011	PAC
AS 350B3	3340	BLOC D'ALIMENTATION	356H2802	INUTILISABLE	20151015011	ONT
AS 350B3	5300	PLANCHER MOTEUR		FISSURÉ	20151202006	PAC
AS 350B3	6220	ÉTOILE STARFLEX	350A31191800	SURCHAUFFE	20151117010	PNR
AS 350B3	6730	SERVOCOMMANDE	SC8043	FUITE	20151207008	PNR
AS 350BA	7700	JOINT TORIQUE	NAS159311	ENDOMMAGÉ	20151105002	PNR
AS 355NP	2910	TUYAU FLEXIBLE	350A540201591	EXPIRÉ	20151223001	ONT

AGUSTA

Marque/Modèle	Jasc	Nom de la pièce	Référence	État de la pièce	N° RDS	Rég.
AB139	5551	SUPPORT MONTAGE STABILISATEUR	3G5351A01432	FISSURÉ	20151002010	PAC
AW139	6220	AMORTISSEUR ROTOR PRINCIPAL	3G6220V01352	BRISÉ	20151119007	PNR
AW139	6320	VÉRIN PROVISOIRE ROUE LIBRE	4G6320A07732	ÉBRÉCHÉ	20151022009	ONT

AIR TRACTOR

Marque/Modèle	Jasc	Nom de la pièce	Référence	État de la pièce	N° RDS	Rég.
AT 502B	7532	SOUPAPE AIR PRÉLÈVEMENT	307503301	DESSERRÉE	20151103002	PNR
AT 802A	5313	GOUSSET	10A024191003	FISSURÉ	20151104012	PAC
AT 802A	5510	LONGERON SUPÉRIEUR	110298	FISSURÉ	20151102013	PAC

AIRBUS

Marque/Modèle	Jasc	Nom de la pièce	Référence	État de la pièce	N° RDS	Rég.
A310 304	3242	ROBINET FREIN DE PARC	A253151	AU REBUT	20151013012	QUÉ
A310 304	5755	FERRURE FIXATION	A57710013007	BRISÉE	20151007011	QUÉ
A310 308	7610	CONDUIT D'AIR D'INVERSEUR DE POUSSÉE	1308M74G04	BRISÉ	20151223003	QUÉ
A319 112	1410	TUYAU FLEXIBLE	112441507	FUITE	20151208004	QUÉ
A319 112	2100	FILTRE À OZONE	20499002	SALE	20151026004	QUÉ
A319 112	2421	GÉNÉRATEUR À ENTRAÎNEMENT INTÉGRÉ	740119H	DÉFECTUEUX	20151224004	QUÉ
A319 112	2900	TUYAU FLEXIBLE	112441507	FUITE	20151202003	QUÉ
A319 112	2910	TUYAU	D2901005201300	FUITE	20151013005	QUÉ
A319 114	2120	CLAPET SORTIE D'AIR REVÊTEMENT	VFT300B00	DÉFECTUEUX	20151005002	QUÉ
A319 114	2160	VÉRIN ENTRÉE D'AIR DYNAMIQUE	761B000001	DÉFECTUEUX	20151001010	QUÉ
A319 114	2913	CLAPET ANTIRETOUR	3094GM	FUITE	20151019008	QUÉ
A319 114	3520	MASQUE GÉNÉRATEUR D'OXYGÈNE	11704204	N'EST PAS SORTI	20151223002	QUÉ
A319 114	7230	MOTEUR ALIAS M97	71200011	CONTAMINATION DE L'HUILE	20151029001	QUÉ
A319 114	7500	CIRCUIT PRÉLÈVEMENT AIR GAUCHE		INUTILISABLE	20151102007	QUÉ
A320 211	2722	SERVOCOMMANDE GOUVERNE DIRECTION	810A000005	FUITE	20151230004	QUÉ
A320 211	2780	ACTIONNEUR ROTATIF BEC BORD D'ATTAQUE	830C000001	DÉFECTUEUX	20151117004	QUÉ
A320 211	3222	SOUPAPE PRESSION AIR	MS288892	FUITE	20151021002	QUÉ
A320 211	3231	SOUTIEN CIBLE		DESSERRÉ	20151013002	QUÉ
A320 211	3260	CAPTEUR	893301	CORRODÉ	20151008004	QUÉ
A320 214	4920	GROUPE AUXILIAIRE DE BORD	49A320APU139A	DÉFAUT	20151203013	QUÉ
A320 214	5610	PARE-BRISE DROIT	STA320282	FISSURÉ	20151102006	QUÉ

AYRES

Marque/Modèle	Jasc	Nom de la pièce	Référence	État de la pièce	N° RDS	Rég.
S2R T34	2810	RÉSERVOIR CARBURANT EN CHARGE	9014T032	CORRODÉ	20151208009	PNR

BEECH

Marque/Modèle	Jasc	Nom de la pièce	Référence	État de la pièce	N° RDS	Rég.
100	2730	TUBE DE CONJUGAISON	115610010383	FISSURÉ	20151102003	QUÉ
100	5751	AILERON	991300003	ARRACHÉ	20151126002	PAC
1900C	2820	CONDUITE CARBURANT MOTEUR	11492000044	FISSURÉE	20151204005	ATL
1900D	2100	CONDUITE	12991003315	FISSURÉE	20151016009	ONT
1900D	2731	ARBRE		CISAILLÉ	20151102008	ATL
1900D	2752	VÉRIN VOLET	1295210501	BLOQUÉ	20151106006	PNR
1900D	3000	CONDUITE	1295600671	FISSURÉE	20151125009	PAC
1900D	3000	TUYAU	1299700321	FISSURÉ	20151019007	ONT
1900D	3060	FAISCEAU DÉGIVRAGE HÉLICE	3H25261	BRÛLÉ	20151121002	PNR
1900D	3250	SOUDURE	1148200323	BRISÉE	20151001004	ONT
1900D	3260	COMMUTATEUR		RÉGLÉ	20151223007	ATL
1900D	3260	COMMUTATEUR VERROUILLAGE TRAIN PRINCIPAL RENTRÉ	H111541	CORRODÉ	20151221008	ATL
1900D	3297	RELAIS TRAIN D'ATTERRISSAGE	MS24171D1	DÉFECTUEUX	20151014001	ATL
1900D	3310	PANNEAU ÉCLAIRAGE PÉRIPHÉRIQUE		BRÛLÉ	20151013006	ATL
1900D	5210	COMMUTATEUR	MS250081	HORS RÉGLAGE	20151130011	ATL
1900D	5230	COMMUTATEUR		RÉGLÉ	20151201011	ATL
1900D	5270	CAPTEUR		NETTOYÉ	20151022010	ATL
1900D	5320	CADRE		FISSURÉ	20151116009	ATL
1900D	5400	ÂME POUTRE	114980024	FISSURÉE	20151221001	ATL
1900D	5700	AILE		CORRODÉE	20151210006	ATL
1900D	5711	SEMELLE LONGERON		FISSURÉE	20151229020	ATL
1900D	6120	ATTACHE		MAUVAIS EMPLACEMENT	20151103008	ATL
200	3200	EMBRAYAGE TRAIN ATTERRISSAGE	115811020653	GLISSEMENT D'EMBRAYAGE	20151214018	PNR
200	3245	TUBE	923440	NOUVEAU	20151218006	PNR
76	2822	POMPE CARBURANT ÉLECTRIQUE	CD21185	PARTIELLEMENT GRIPPÉE	20151125014	PAC
76	3222	FOURCHE INFÉRIEURE	35810169	FISSURÉE	20151116007	PAC
A100	2436	RÉGULATEUR TENSION		SURTENSION	20151016003	PNR
A100	5740	BOULON	817841432	ÉCHEC DES ESSAIS	20151009007	ONT
B100	2840	SONDE		DÉFECTUEUSE	20151118005	QUÉ
B200	2100	PIVOT	11791006013	FISSURÉ	20151218004	PNR
B200	2312	AFFICHAGE		DÉFECTUEUX	20151204001	PNR
B200	3230	VIS DE FIXATION	AN565E428H8	UTILISABLE	20151016011	PNR
B200	3246	PNEU	265F868	DÉSÉQUILIBRÉ	20151110007	PNR
B200	7110	CHARNIÈRE	1019100209	FISSURÉE	20151217002	ONT
B300	3000	ROBINET DÉGIVRAGE FREIN	1013810127	EN SERVICE	20151104007	PAC
B300	3242	FREIN	1013800961	JOINT TORIQUE FUYANT	20151016007	QUÉ
B300	3260	COMMUTATEUR VEROUILLAGE SORTIE TRAIN	1013646281	INTERMITTENT	20151214014	PAC
B300C	5210	BASE FIXATION AMORTISSEUR	1015140651	INUTILISABLE	20151207009	ATL
F90	5600	PARE-BRISE	10138402518	FISSURÉ	20151028004	ONT

BELL TEXTRON – CAN

Marque/Modèle	Jasc	Nom de la pièce	Référence	État de la pièce	N° RDS	Rég.
206L 4	5302	SUPPORT BOÎTE TRANSMISSION ROTOR DE QUEUE	206033426001	FISSURÉ	20151019006	QUÉ
206L 4	6320	BOÎTE D'ENGRENAGES DE TRANSFERT	2601100005	LIMAILLE	20151007019	PAC

BELL TEXTRON – USA

Marque/Modèle	Jasc	Nom de la pièce	Référence	État de la pièce	N° RDS	Rég.
212	3210	TUBE DE CONJUGAISON ARRIÈRE TRAIN D'ATTERRISSAGE	212320104	CISAILLÉ	20151229023	PAC

BELLANCA

Marque/Modèle	Jasc	Nom de la pièce	Référence	État de la pièce	N° RDS	Rég.
17 30A	3210	JAMBE SUPÉRIEURE TRAIN D'ATTERRISSAGE	19428030	FISSURÉE	20151208017	PNR
8GCBC	2750	LEVIER VOLETS	31699	DÉFECTUEUX	20151020002	ONT
8GCBC	2750	LEVIER VOLETS	31699	MATÉRIAU DÉFECTUEUX	20151020001	ONT

BOEING

Marque/Modèle	Jasc	Nom de la pièce	Référence	État de la pièce	N° RDS	Rég.
727 225	7900	CONDUITE HUILE	81477501	FISSURÉE	20151209014	ONT
737 200C	1497	CÂBLAGE		BRÛLÉ	20151218005	ONT
737 242C	5230	GUIGNOL	65622161	CISAILLÉ	20151027006	PNR
737 2B6C	2910	TUYAU FLEXIBLE	BACH8A04NN0302T	FUITE	20151007024	QUÉ
737 406	2450	DÉTECTEUR DE MISE À LA TERRE	4362	DÉFECTUEUX	20151229021	ONT
737 406	2730	RESSORT	69733611	RESSORT ROMPU	20151229019	ONT
737 6CT	3320	ÉCLAIRAGE	404170	CLIGNOTANT	20151029019	PNR
757 28A	1410	RACCORD HYDRAULIQUE	LER824080810D	RACCORD FISSURÉ	20151124002	ONT
767 223	2913	STATOR	569911	SURCHAUFFE ROULEMENT	20151104008	ONT
767 333	2211	CALCULATEUR DE COMMANDES DE VOL	8221261101	DÉFECTUEUX	20151106003	QUÉ
767 333	7311	FILTRE GRILLAGE ACIER	AC9227F1740	CONTAMINÉ	20151229011	QUÉ
767 33A	3242	DISQUE	26124121A	FISSURÉ	20151028006	ONT
767 375	2121	VENTILATEUR RECIRCULATION CABINE	6066223	DÉFECTUEUX	20151109006	QUÉ
767 375	2751	COUVERCLE	256T32231	FISSURÉ	20151002009	QUÉ
767 375	3234	SOUPAPE PRIORITÉ TRAIN AVANT	275T41151	DÉFECTUEUSE	20151109008	QUÉ
767 375	3260	DÉTECTEUR PROXIMITÉ 235		BESOIN DE RÉGLAGES	20151105006	QUÉ
767 375	3270	MODULE COMMANDE PATIN ARRIÈRE	70269	FUITE	20151208001	QUÉ
767 375	3412	SONDE TEMPÉRATURE TOTALE	102LJ2AG	DÉFECTUEUSE	20151103001	QUÉ

Marque/Modèle	Jasc	Nom de la pièce	Référence	État de la pièce	N° RDS	Rég.
767 375	5750	ROUE TRAIN PRINCIPAL	32600661	ÉCLATÉ	20151119009	QUÉ
767 38E	5610	PARE-BRISE	141W740044	FISSURÉ	20151026003	QUÉ
787 8	2421	FAISCEAU DE CÂBLES	668Z4030423	SURCHAUFFÉ	20151105008	QUÉ
787 8	2530	FOUR CONVECTION	4313200916600	ARC ÉLECTRIQUE	20151211007	QUÉ

BOMBARDIER

Marque/Modèle	Jasc	Nom de la pièce	Référence	État de la pièce	N° RDS	Rég.
BD 100 1A10	1410	TUYAU FLEXIBLE PRESSION HYDRAULIQUE	WBA2911K104041	NOUVEAU	20151007025	QUÉ
BD 100 1A10	2900	POMPE ENTRAÎNEMENT MOTEUR C.C.	42193	REMIS EN ÉTAT	20151203009	QUÉ
BD 100 1A10	3457	GPS-4000S DOUBLE	8222189010	PERTE DE POSITION	20151110003	QUÉ
BD 100 1A10	5240	VÉRIN VERROUILLAGE	AS51J00	MANQUANT	20151203007	QUÉ
BD 100 1A10	7500	PANNEAU AIR PRÉLÈVEMENT	1005326015	AUCUNE DÉFECTUOSITÉ CONSTATÉE	20151015004	QUÉ
BD 700 1A10	2510	PANNEAU COMMANDE CURSEUR	8222831001	NON-CONFORME	20151223006	QUÉ
BD 700 1A10	2742	SERVOMOTEUR COMPENSATION STABILISATEUR		DURÉE DE VIE	20151016012	QUÉ
BD 700 1A10	2760	DÉPORTEURS		LIMITATIONS	20151217012	QUÉ
BD 700 1A10	3220	FIL FREIN		BRISÉ	20151109004	QUÉ
BD 700 1A10	3400	SYSTÈME DE GESTION DE VOL		ROULIS INTEMPESTIF	20151103006	QUÉ
BD 700 1A10	5350	CARÉNAGE		MANQUANT	20151221015	QUÉ
BD 700 1A10	5350	PANNEAU		MANQUANT	20151127004	QUÉ
BD 700 1A10	5350	RADOME		ENDOMMAGÉ	20151209008	QUÉ
CL600 2B19 (RJ100)	0	BOULON	NA51580V4T14T9	BRISÉ	20151127005	ONT
CL600 2B19 (RJ100)	0	POUTRELLE PLANCHER	601R3512892	CORRODÉE	20151109005	QUÉ
CL600 2B19 (RJ100)	0	POUTRELLE PLANCHER	60035031	CORROSION	20151203015	QUÉ
CL600 2B19 (RJ100)	0	CADRE, SECTEUR	601R3200435	FISSURÉ	20151124003	QUÉ
CL600 2B19 (RJ100)	0	CADRE, SECTEUR, FOND	601R3200455	CORRODÉ	20151203018	QUÉ
CL600 2B19 (RJ100)	0	CADRE, SECTEUR STA513	601R320289	CORRODÉ	20151110004	QUÉ
CL600 2B19 (RJ100)	0	CADRE, VEROU TRAIN RENTRÉ, AVANT	601R31092	CORRODÉ	20151209011	QUÉ
CL600 2B19 (RJ100)	0	CADRE, SECTEUR FS513	601R3202811	CORRODÉ	20151123005	QUÉ
CL600 2B19 (RJ100)	0	PNEU ROUE TRAIN PRINCIPAL	299K631	PERTE PNEU	20151030014	ATL
CL600 2B19 (RJ100)	0	PRESSION PLANCHER REVÊTEMENT	601R31146	FISSURÉ	20151023003	QUÉ
CL600 2B19 (RJ100)	0	REVÊTEMENT	601R35004	CORRODÉ	20151119006	QUÉ
CL600 2B19 (RJ100)	0	PANNEAU REVÊTEMENT	601R38328	CORRODÉ	20151111002	QUÉ
CL600 2B19 (RJ100)	0	PARE-BRISE (DROIT AVANT)	NP13932114	FISSURÉ	20151124008	ATL
CL600 2B19 (RJ100)	0	LISSE D'AILE	601R10042	CORRODÉE	20151207003	QUÉ
CL600 2B19 (RJ100)	2613	DISPOSITIF DÉTECTION PYLÔNE	A59WK	DÉFECTUEUX	20151222004	QUÉ
CL600 2B19 (RJ100)	2730	LEVIER COMMANDE PROFONDEUR	600923585	CORRODÉ	20151221009	QUÉ
CL600 2B19 (RJ100)	3260	CAPTEUR PROXIMITÉ SORTIE TRAIN AVANT	16215105	BRISÉ	20151014006	QUÉ
CL600 2B19 (RJ100)	5210	PROTECTION ARTICULATION	601R385905	INUTILISABLE	20151026002	PNR

Marque/Modèle	Jasc	Nom de la pièce	Référence	État de la pièce	N° RDS	Rég.
CL600 2B19 (RJ100)	5312	GLISSIÈRE	600360089107	CORRODÉE	20151009008	QUÉ
CL600 2B19 (RJ100)	5554	FERRURE ARTICULATION	601R22014955	CORRODÉE	20151026009	QUÉ
CL600 2B19 (RJ100)	5610	FENÊTRE	NP139322	ÉCLATÉE	20151229017	QUÉ
CL600 2B19 (RJ100)	5610	PARE-BRISE	NP13932113	FISSURÉ	20151222003	QUÉ
CL600 2B19 (RJ100)	5610	PARE-BRISE		FISSURÉ	20151002006	QUÉ
CL600 2B19 (RJ100)	5730	BANDE ACIER	601R109333	FISSURÉE	20151014005	QUÉ
CL600 2C10 (RJ700)	0	SEUIL ARRIÈRE	SH67031822	CORRODÉ	20151201020	QUÉ
CL600 2C10 (RJ700)	0	SEUIL PLANCHER PORTE PASSAGER	SH67031819	CORRODÉ	20151207004	QUÉ
CL600 2C10 (RJ700)	0	FAISCEAU DE CÂBLES	9341715501	BRÛLÉ	20151221006	QUÉ
CL600 2C10 (RJ700)	2782	VÉRINS	768616C	DÉCLENCHÉ	20151002003	QUÉ
CL600 2C10 (RJ700)	2911	RACCORD HYDRAULIQUE À DÉBRANCHEMENT RAPIDE	AE99118H	FISSURÉ	20151211009	QUÉ
CL600 2C10 (RJ700)	3200	CONTERFICHES LATÉRALES TRAIN PRINCIPAL	49300	FISSURÉE	20151006013	QUÉ
CL600 2C10 (RJ700)	3417	TABLEAU COMMANDE	6229819104	BRÛLÉ	20151001011	QUÉ
CL600 2C10 (RJ700)	5300	CADRE, SECTEURS	SH67031357	CORRODÉ	20151217003	QUÉ
CL600 2C10 (RJ700)	5315	POUTRELLE PLANCHER FS280	CC67034094	FISSURÉE	20151221016	QUÉ
CL600 2C10 (RJ700)	5610	FENÊTRE POSTE PILOTAGE GAUCHE	NP139322	FISSURÉE	20151216022	QUÉ
CL600 2C10 (RJ700)	5755	DÉPORTEUR SOL	CC670110014	FISSURÉ	20151007028	QUÉ
CL600 2C10 (RJ700)	5770	DÉPORTEUR, RÉGULATEUR CARBURANT PRINCIPAL DROIT EXTÉRIEUR	CC670115101	FISSURÉ	20151007029	QUÉ
CL600 2C10 (RJ700)	7700	RÉGULATION AUTOMATIQUE À PLEINE AUTORITÉ REDONDANTE		AUCUNE DÉFECTUOSITÉ CONSTATÉE	20151028003	QUÉ
CL600 2C10 (RJ701)	0	CADRE (FS319 70)	SH670320313	FISSURÉ	20151203016	QUÉ
CL600 2C10 (RJ701)	5320	CLOISON INTERCOSTALE CENTRALE GAUCHE	SH670320753	CORRODÉE	20151007027	QUÉ
CL600 2D15 (705)	0	BORNIER	MS2721236	BRÛLÉ	20151230002	ATL
CL600 2D15 (705)	7532	ROBINET PRÉLÈVEMENT	GG670800011	INUTILISABLE	20151223009	ATL
CL600 2D24 (RJ900)	0	CADRE	601R32004	CORRODÉ	20151210008	QUÉ
CL600 2D24 (RJ900)	0	LEVIER TRAIN D'ATTERRISSAGE	533443	INUTILISABLE	20151125013	PNR
CL600 2D24 (RJ900)	0	SEUIL PLANCHER GAUCHE	SH690321753	CORRODÉ	20151104002	QUÉ
CL600 2D24 (RJ900)	0	CADRE SUPÉRIEUR 235	CC67034133	FISSURÉ	20151104003	QUÉ
CL600 2D24 (RJ900)	0	PANNEAU REVÊTEMENT INFÉRIEUR D'AILETTE DE BOUT D'AILE	CC6901511634	CORRODÉ	20151201016	QUÉ
CL600 2D24 (RJ900)	3400	SYSTÈME DE RÉFÉRENCE D'ASSIETTE ET DE CAP	822111000	DÉFECTUEUX	20151001008	QUÉ
CL600 2D24 (RJ900)	5220	PORTE ISSUE DE SECOURS	SH67036600	FISSURÉE	20151006018	QUÉ
CL600 2D24 (RJ900)	5220	PORTE ISSUE DE SECOURS	SH67036600	FISSURÉE	20151006019	QUÉ
CL600 2D24 (RJ900)	5311	PIED CADRE	SH67031356	CORRODÉ	20151001005	QUÉ
CL600 2D24 (RJ900)	5400	AXE FORTE RÉSISTANCE AU CISAILLEMENT	HST11AG84	MATÉRIEL MANQUANT	20151221018	QUÉ
CL600 2E25 (RJ1000)	0	JOINT	9912020105	BRÛLÉ	20151109003	QUÉ
CL600 2E25 (RJ1000)	2100	GROUPE TURBO-REFROIDISSEUR	3478A010001	DÉFECTUEUX	20151001003	QUÉ
CL600 2E25 (RJ1000)	7314	POMPE CARBURANT	4120T04P07	DÉFECTUEUSE	20151229018	QUÉ
DHC 8 311	2110	GROUPE TURBO-REFROIDISSEUR	78279018	DÉFECTUEUX	20151028008	QUÉ

Marque/Modèle	Jasc	Nom de la pièce	Référence	État de la pièce	N° RDS	Rég.
DHC 8 400	2421	ALTERNATEUR		DÉFECTUEUX	20151130008	QUÉ
DHC 8 400	2730	TRANSFORMATEUR DIFFÉRENTIEL À VARIABLE LINÉAIRE		DÉFECTUEUX	20151202008	QUÉ
DHC 8 400	5230	POIGNÉE		OUVERTE	20151117001	QUÉ
DHC 8 400	6197	CÂBLES		COURT-CIRCUIT	20151007010	QUÉ
DHC 8 400	7110	TRAPPE CAPOTAGE GAUCHE AVANT	87144003005	SÉPARÉE	20151125002	QUÉ
DHC 8 402	2130	MODULE COMMANDE ÉLECTRONIQUE	8201003007	DÉFECTUEUX	20151016006	QUÉ
DHC 8 402	2420	ALTERNATEUR		DÉFECTUEUX	20151217006	QUÉ
DHC 8 402	5210	FILTRE DÉSHYDRATANT	8SC5028001	INUTILISABLE	20151030002	QUÉ
DHC 8 402	5510	ÉCROU À PORTÉE CYLINDRIQUE DE STABILISATEUR	DSC22810	FISSURÉ	20151028007	QUÉ

CANADAIR

Marque/Modèle	Jasc	Nom de la pièce	Référence	État de la pièce	N° RDS	Rég.
CL215 6B11(CL415)	5344	ROULEMENT	MS2446424	INUTILISABLE	20151208010	ATL
CL600 2A12(601)	3240	RESSORT SERVOFREIN	HP13331271	BRISÉ	20151209013	QUÉ
CL600 2B16(601 3A)	2910	BRIDE	TA02208C010HD	USÉE PAR FROTTEMENT	20151002001	QUÉ
CL600 2B16(601 3R)	3242	FREIN	6008512391	RÉPARÉ	20151123008	QUÉ

CESSNA

Marque/Modèle	Jasc	Nom de la pièce	Référence	État de la pièce	N° RDS	Rég.
152	5510	NERVURE DROITE INTÉRIEURE DE LA PARTIE AVANT	4320016	FISSURÉE	20151105005	ONT
152	5511	NERVURE	43200153	FISSURÉE	20151126001	ATL
172L	2400	CÂBLAGE		INCORRECT	20151019001	ONT
172P	2720	NERVURE		FISSURÉE	20151109007	PAC
172P	3213	ARBRE	5411991	FISSURÉ	20151119011	PAC
172R	2730	BUTÉE	4115230	MANQUANTE	20151116012	PNR
172R	2731	BUTÉE	4115230	MANQUANTE	20151130023	PNR
172R	2731	BUTÉE	4115230	MANQUANTE	20151203010	PNR
172R	2731	BUTÉE	4115230	MANQUANTE	20151207002	PNR
182T	7414	MAGNÉTO	6351	MINUTAGE	20151013008	PNR
182T	7414	MAGNÉTO	6351	MINUTAGE	20151013009	PNR
208B	2720	FERRURE	26131624	USÉE	20151026006	PNR
208B	7120	ANNEAU BÂTI MOTEUR	265102218	FISSURÉ	20151208018	PNR
340A	5610	FENÊTRE CÔTÉ PILOTE	5311261215	FISSURÉE	20151209003	PNR
550	2130	RÉGULATEUR DÉBIT CABINE	52770114	INUTILISABLE	20151009006	PNR
560(ENCORE)	2110	JOINT FLEXIBLE	99120264	ABSENT	20151217009	PAC
560(ENCORE)	2750	CÂBLE	65651201	BRISÉ	20151105009	PNR
560(ENCORE)	3201	CARÉNAGE TRAIN	652131110	MANQUANT	20151204011	PAC
680	3230	TUYAU FLEXIBLE	S3128B0166000G	ENDOMMAGÉ	20151210005	ONT
R182	6122	GOUPILLE BLOCAGE LEVIER	210039	BRISÉE	20151026005	PNR
T240	5610	DISPOSITIF DE RETENUE	28111112	FISSURÉ	20151023002	PNR

DASSAULT

Marque/Modèle	Jasc	Nom de la pièce	Référence	État de la pièce	N° RDS	Rég.
FALCON 10	2121	VENTILATEUR	EVS812C	INUTILISABLE	20151022002	ONT
FALCON 2000EX	2110	CONDUITE D'AIR DE PRÉLÈVEMENT	F2MB721540170A2	FISSURÉE	20151102002	PNR
MYSTERE FALCON 900	2120	SYSTÈME REFROIDISSEMENT		EAU CONTAMINÉE	20151021009	ONT

DEHAVILLAND-CAN

Marque/Modèle	Jasc	Nom de la pièce	Référence	État de la pièce	N° RDS	Rég.
DHC 2 MKI	5322	CADRE TUBULAIRE FUSELAGE AVANT	C2FS1503A	INUTILISABLE	20151217008	PAC
DHC 3	2750	SUPPORT – BRAS D'ARTICULATION – VOLET	C3FS1973	USÉ	20151125015	PAC
DHC 6 300	2710	GOUJON	C3W653	CISAILLÉ	20151027007	PNR
DHC 6 300	3213	ARBRE	C6UM113427	FISSURÉ	20151205001	PAC
DHC 6 300	3250	BOULON	711461	BRISÉ	20151019002	QUÉ
DHC 6 300	3250	LEVIER	711599	BRISÉ	20151023001	QUÉ
DHC 6 300	5530	ADAPTATEUR DÉRIVE	C6TFM102527	FISSURÉ	20151121001	PNR
DHC 6 300	6112	GAINE DÉGIVRAGE HÉLICE	RA12885	USÉE PAR FROTTEMENT	20151112003	QUÉ
DHC 8 102	2130	PANNEAU SÉLECTION PRESSION	1305221	DÉFECTUEUX	20151015017	ATL
DHC 8 102	2434	GÉNÉRATRICE		DÉFECTUEUSE	20151104004	ATL
DHC 8 102	2611	DÉTECTEUR FUMÉE	3023143	SALE	20151120008	PNR
DHC 8 102	5330	REVÊTEMETN/CELLULE		FISSURÉ	20151210010	ONT
DHC 8 102	5600	PARE-BRISE PILOTE (GAUCHE)	NP15790111	INUTILISABLE	20151112005	PAC
DHC 8 102	7697	CÂBLE		BRISÉ	20151021010	ATL
DHC 8 103	3232	VÉRIN PORTE TRAIN AVANT		DÉFECTUEUX	20151119003	QUÉ
DHC 8 106	2910	COLLECTEUR PRESSION HYDRAULIQUE	AEB2151011	DÉRIVATION	20151020005	PNR
DHC 8 106	3232	VÉRIN	82910016009	FUITE	20151020004	PNR
DHC 8 201	3220	CYLINDRE EXTERNE	8800135137	FISSURÉ	20151117011	QUÉ
DHC 8 202	7400	AUTOALLUMAGE		INUTILISABLE	20151120010	ONT
DHC 8 301	2430	RELAIS K12	2431K12YD4N	DÉFECTUEUX	20151022004	ATL
DHC 8 301	3040	BORNIER		BRÛLÉ	20151118007	PNR
DHC 8 301	3230	ROBINET SÉLECTEUR		INUTILISABLE	20151208011	ATL
DHC 8 311	2900	CONDUITE HYDRAULIQUE	82920010319	DÉFECTUEUSE	20151116002	QUÉ
DHC 8 311	2900	TUYAU HYDRAULIQUE	82920010227	FISSURÉ	20151118002	QUÉ
DHC 8 311	2913	POMPE HYDRAULIQUE		FUITE	20151216017	PNR
DHC 8 311	3442	VIS	G4512	DESSERRÉE	20151027002	ATL
DHC 8 311	6140	VÉRIN MICROCONTACT		DÉFECTUEUX	20151224002	ATL
DHC 8 314	2730	ÉTRIER D'EMBOUT	82760183101	DESSERRÉ	20151202010	ONT
DHC 8 314	5220	CLAPET ANTIRETOUR	MS28884A4	CORRODÉ	20151221014	QUÉ
DHC 8 400	2760	TENSION SECTEUR	800300M03	MAUVAIS ALIGNEMENT	20151208014	QUÉ
DHC 8 400	2900	FILTRE COLLECTEUR	9451697	FUITE	20151211001	QUÉ
DHC 8 400	2900	TUYAU FLEXIBLE	AS11610154	RUPTURE	20151006001	QUÉ
DHC 8 400	2900	TUYAU HYDRAULIQUE	82974219005	FUITE	20151203014	QUÉ
DHC 8 400	2900	CONDUITE		FISSURÉE	20151124006	QUÉ
DHC 8 400	2900	GROUPE TRANSFERT ÉNERGIE	5114904	FUITE	20151117003	QUÉ
DHC 8 400	2910	CONDUITE HYDRAULIQUE	82910401001	FUITE	20151216016	QUÉ
DHC 8 400	2913	COLLIER À COUSSIN	M8505226	DÉFECTUEUX	20151125008	QUÉ

Marque/Modèle	Jasc	Nom de la pièce	Référence	État de la pièce	N° RDS	Rég.
DHC 8 400	2913	POMPE ENTRAÎNÉE PAR MOTEUR	6617304	FUITE	20151013001	QUÉ
DHC 8 400	2913	POMPE ENTRAÎNÉE PAR MOTEUR	6617304	FUITE	20151210002	QUÉ
DHC 8 400	2913	POMPE ENTRAÎNÉE PAR MOTEUR	6617304	FUITE	20151214011	QUÉ
DHC 8 400	2913	POMPE ENTRAÎNÉE PAR MOTEUR	66173004	FUITE	20151118012	QUÉ
DHC 8 400	3200	TRAIN D'ATTERRISSAGE		AUCUNE DÉFECTUOSITÉ TROUVÉE	20151208015	QUÉ
DHC 8 400	3200	TRAIN PRINCIPAL GAUCHE	46100	AUCUNE DÉFECTUOSITÉ TROUVÉE	20151221002	QUÉ
DHC 8 400	3220	VÉRIN PORTE TRAIN AVANT	478301	FUITE INTERNE	20151005003	QUÉ
DHC 8 400	3220	CAPTEUR		RÉGLÉ	20151008002	QUÉ
DHC 8 400	3230	ROBINET SÉLECTEUR	483003	DÉFECTUEUX	20151005004	QUÉ
DHC 8 400	3231	TRINGLERIE TRAPPE TRAIN AVANT	47840	USÉE	20151124004	QUÉ
DHC 8 400	3232	VÉRIN PORTE TRAIN AVANT	478301	DÉRIVATION	20151126004	QUÉ
DHC 8 400	3234	LEVIER COMMANDE TRAIN	860TS09Y00	DÉFECTUEUX	20151016004	QUÉ
DHC 8 400	3234	LEVIER COMMANDE	860TS09Y00	DÉFECTUEUX	20151016002	QUÉ
DHC 8 400	3244	PNEU		SÉPARATION BANDE ROULEMENT	20151008003	QUÉ
DHC 8 400	3246	ROULEMENT ROUE TRAIN PRINCIPAL	315731	DÉFECTUEUX	20151221004	QUÉ
DHC 8 400	3246	ROUE TRAIN PRINCIPAL	315731	ROULEMENT INTÉRIEUR DÉFECTUEUX	20151124005	QUÉ
DHC 8 400	3246	ROUE TRAIN AVANT	31574	ROULEMENT EXTÉRIEUR DÉFECTUEUX	20151118009	QUÉ
DHC 8 400	3246	ROUE		DÉTACHÉE	20151021006	QUÉ
DHC 8 400	3260	CAPTEUR PORTE TRAIN PRINCIPAL	401020101	DÉFECTUEUX	20151215010	QUÉ
DHC 8 400	5210	COUVERTURES ISOLANTES		PLEINES DE GLACE	20151117021	QUÉ
DHC 8 400	5220	CAPTEUR PORTE		AJUSTÉ	20151009011	QUÉ
DHC 8 400	5230	JOINT ÉTANCHE PORTE		GLACÉ	20151124001	QUÉ
DHC 8 400	5230	CAPTEUR		REMPLACÉ	20151026001	QUÉ
DHC 8 400	5270	CAPTEUR PORTE	401020201	RÉGLÉ	20151009005	QUÉ
DHC 8 400	7921	VANNE DÉRIVATION RADIATEUR D'HUILE	D2887955C	DÉFECTUEUSE	20151203003	ONT
DHC 8 402	2121	VENTILATEUR RECIRCULATION		BLOQUÉ	20151016001	QUÉ
DHC 8 402	2421	ALTERNATEUR		DÉFECTUEUX	20151029023	ONT
DHC 8 402	2520	MONTURE RAIL SIÈGE	CDSP1904	FISSURÉE	20151209010	QUÉ
DHC 8 402	2562	CONTACT DE DÉCÉLÉRATION		DÉFECTUEUX	20151207013	ATL
DHC 8 402	2710	ACTIONNEUR DE ROULIS	C1817AA	ACTIVÉ	20151106004	PNR
DHC 8 402	2730	TUBE DE CONJUGAISON	82760757015	ENDOMMAGÉ	20151106005	QUÉ
DHC 8 402	2750	DISPOSITIF COMMANDE VOLET	C1599931001	INTERMITTENT	20151221005	PNR
DHC 8 402	2760	GARNITURE		USÉE	20151113001	PNR
DHC 8 402	2760	SERVOCOMMANDE DÉPORTEUR		DÉFECTUEUSE	20151111008	ONT
DHC 8 402	2900	COLLECTEUR FILTRE TUBE	82974222001	FISSURÉ	20151016008	ATL
DHC 8 402	2913	POMPE		INUTILISABLE	20151020003	PNR
DHC 8 402	2997	CONNECTEUR		BRISÉ	20151211002	ONT

Marque/Modèle	Jasc	Nom de la pièce	Référence	État de la pièce	N° RDS	Rég.
DHC 8 402	3010	ROBINET DISTRIBUTION DOUBLE	5103121	DÉFECTUEUX	20151209007	PNR
DHC 8 402	3020	RÉCHAUFFEUR D'ADAPTATEUR D'ENTRÉE D'AIR MOTEUR	4100S02805	ENDOMMAGÉ	20151002008	QUÉ
DHC 8 402	3220	BOULON DE FIXATION DU PIVOT	472051	CORRODÉ	20151005006	QUÉ
DHC 8 402	3230	CAPTEUR PROXIMITÉ	401020101	ENDOMMAGÉ	20151209006	PNR
DHC 8 402	3230	ÉLECTROROBINET DE SÉQUENCE	483025	FONCTIONNEMENT LENT	20151221013	PNR
DHC 8 402	3231	VÉRIN PORTE	478301	INUTILISABLE	20151117022	ATL
DHC 8 402	3231	ÉLECTROROBINET DE SÉQUENCE	483025	DÉFECTUEUX	20151207015	PNR
DHC 8 402	3232	VÉRIN PORTE	478301	ÉLÉMENT SUSPECT	20151221012	PNR
DHC 8 402	3234	SÉLECTEUR TRAIN D'ATTERRISSAGE	860TS09Y00	DÉFECTUOSITÉ SUSPECTE	20151203001	PNR
DHC 8 402	3246	ROULEMENT	L10284920629	BLOQUÉ	20151207010	ATL
DHC 8 402	3260	CAPTEUR PROXIMITÉ TRAIN AVANT	30145	RÉGLÉ	20151110006	ONT
DHC 8 402	3297	PANNEAU COMMANDE TRAIN AVANT	860TS09Y00	DÉFECTUEUX	20151013010	ONT
DHC 8 402	3350	INTERRUPTEUR ÉCLAIRAGE SECOURS	BBDREF001876180	DÉFECTUEUX	20151204002	PNR
DHC 8 402	3397	CÂBLE	B0801150209	USÉ PAR FROTTEMENT	20151102005	PNR
DHC 8 402	3414	MODULE ENTRÉE/SORTIE	C12431AB	DÉFECTUEUX	20151223008	ONT
DHC 8 402	5210	PORTE		AUCUNE DÉFECTUOSITÉ CONSTATÉE	20151103004	QUÉ
DHC 8 402	5210	JOINT D'ÉTANCHÉITÉ PORTE PASSAGER AVANT		GELÉ	20151125010	QUÉ
DHC 8 402	5220	MISE SOUS PRESSION SOUPAPE	4100S00901	DÉFECTUEUSE	20151202009	PNR
DHC 8 402	5230	CAPTEUR PROXIMITÉ	401020201	RÉGLÉ	20151119002	PNR
DHC 8 402	5230	SEUIL PRINCIPAL SUPÉRIEUR	85339451	FISSURÉ	20151111004	QUÉ
DHC 8 402	5230	SEUIL PRINCIPAL SUPÉRIEUR	85339453	FISSURÉ	20151111005	QUÉ
DHC 8 402	5297	FAISCEAU	82420365003	BRISÉ	20151214003	PNR
DHC 8 402	5411	CADRE CAPOT INFÉRIEUR	87144106105	CORROSION	20151123001	QUÉ
DHC 8 402	5600	PARE-BRISE		ÉCLATÉ	20151102010	ONT
DHC 8 402	5600	PARE-BRISE		ÉCLATÉ	20151119004	PNR
DHC 8 402	5720	GAR KTJRE	9683761	MANQUANT	20151110005	PNR
DHC 8 402	7120	ISOLANT	9604210	FISSURÉ	20151214010	PNR
DHC 8 402	7160	MÉCANISME PORTE MISE À L'AIR LIBRE	85217802002	USÉ PAR FROTTEMENT	20151016005	QUÉ
DHC 8 402	7800	COUVERTURE THERMIQUE	87804134	PAS DE CHEVAUCHEMENT	20151210001	QUÉ

DIAMOND – CAN

Marque/Modèle	Jasc	Nom de la pièce	Référence	État de la pièce	N° RDS	Rég.
DA 20 C1	2497	DISJONCTEUR 50 AMPÈRES	W23X1A1G50	BRISÉ	20151022008	ATL
DA 20 C1	3220	FOURCHE TRAIN AVANT	20322008001M	FISSURÉE	20151001006	ATL
DA 20 C1	3220	FOURCHE TRAIN AVANT	20322008001M	FISSURÉE	20151029021	ATL
DA 20 C1	3240	CADRE VERROUILLAGE	20270091011	BRISÉ	20151011001	ATL
DA 20 C1	5210	CROCHET VERROUILLAGE VERRIÈRE	2256400001	BRISÉ	20151005005	ATL

DORNIER

Marque/Modèle	Jasc	Nom de la pièce	Référence	État de la pièce	N° RDS	Rég.
228 202	2400	RELAIS COURANT INVERSE	3651MA	ENDOMMAGÉ	20151110009	PNR
328 100	3246	ROUE	2610701	DÉFECTUEUSE	20151019003	PAC
328 300	1410	MANCHON	MS219224	FUITE	20151110002	PNR

DOUGLAS

Marque/Modèle	Jasc	Nom de la pièce	Référence	État de la pièce	N° RDS	Rég.
DC10 30F	2450	DISJONCTEUR À DISTANCE	BAN7015509	DÉFECTUEUX	20151123011	PAC
DC3C	2820	CAPTEUR NIVEAU LIQUIDE	EM21304M	DÉFECTUEUX	20151019005	ONT

EMBRAER

Marque/Modèle	Jasc	Nom de la pièce	Référence	État de la pièce	N° RDS	Rég.
EMB 505	2134	COMMUTATEUR	P24099	DÉFECTUEUX	20151118014	PNR
EMB 505	2580	ISOLATION		PAS FIXÉE	20151130024	PNR
ERJ 190 100 IGW	2120	RÉGULATEUR DÉBIT	10014566	DÉFECTUEUX	20151116006	QUÉ
ERJ 190 100 IGW	2781	CAPTEUR POSITION BEC BORD D'ATTAQUE/VOLET	5913840	DÉFECTUEUX	20151210003	QUÉ
ERJ 190 100 IGW	3230	CAPTEUR PROXIMITÉ	8001901	DÉFECTUEUX	20151127013	QUÉ
ERJ 190 100 IGW	3260	CAPTEUR RÉTROACTION COMMANDE DIRECTION	17073803905	DÉFECTUEUX	20151001009	QUÉ
ERJ 190 100 IGW	3620	TUBE	19002126407	DÉFECTUEUX	20151118003	QUÉ
ERJ 190 100 IGW	5210	DÉFLECTEUR	17068151905	DÉFECTUEUX	20151022003	QUÉ
ERJ 190 100 IGW	7140	LIAISON BÂTI MOTEUR AVANT	1846M48G01	USÉE	20151210007	PNR
ERJ 190 100 IGW	7140	LIAISON BÂTI MOTEUR AVANT	1846M48G01	USÉE	20151214005	PNR
ERJ 190 100 IGW	7140	LIAISON BÂTI MOTEUR AVANT	1846M48G01	USÉE	20151214009	PNR

EUROCOPTER FRANCE

Marque/Modèle	Jasc	Nom de la pièce	Référence	État de la pièce	N° RDS	Rég.
EC 120 B	2700	BIELLETTE DE COMPAS	C623A2005103	GARNITURES ÉRAFLÉES	20151123007	PNR

FAIRCHILD

Marque/Modèle	Jasc	Nom de la pièce	Référence	État de la pièce	N° RDS	Rég.
SA227AC	2910	CONDUITE HYDRAULIQUE SOUS PRESSION	27810322682	USÉE PAR FROTTEMENT	20151222002	PNR
SA227DC	3210	COMPAS TRAIN		BRISÉ	20151214016	ONT

GROB-WERKE

Marque/Modèle	Jasc	Nom de la pièce	Référence	État de la pièce	N° RDS	Rég.
G120A	2421	CÂBLAGE	120A6002	COURT-CIRCUIT	20151028005	PNR

GULFSTREAM – ISRAEL

Marque/Modèle	Jasc	Nom de la pièce	Référence	État de la pièce	N° RDS	Rég.
GULFSTREAM 200	1420	BORNIERS		CONNEXION DESSERRÉE	20151203012	ONT
GULFSTREAM G150	2913	POMPE HYDRAULIQUE MOTEUR	4018301	FUITE	20151208006	PNR

HAWKER SIDDELEY-UK

Marque/Modèle	Jasc	Nom de la pièce	Référence	État de la pièce	N° RDS	Rég.
HS 748 2A	2612	CÂBLE		USURE PAR FROTTEMENT	20151005001	QUÉ

HUGHES

Marque/Modèle	Jasc	Nom de la pièce	Référence	État de la pièce	N° RDS	Rég.
369E	3210	JAMBE TRAIN ARRIÈRE DROIT	369H60026	USURE PAR FROTTEMENT	20151014004	ATL

KAMOV

Marque/Modèle	Jasc	Nom de la pièce	Référence	État de la pièce	N° RDS	Rég.
KA32A11BC	3213	AMORTISSEUR	3304101001	FISSURE DÉTECTÉE	20151207016	PAC

LEARJET

Marque/Modèle	Jasc	Nom de la pièce	Référence	État de la pièce	N° RDS	Rég.
35A	3610	CONDUITE AIR PRÉLÈVEMENT		FUITE	20151023004	ONT
35A	7600	CÂBLE COMMANDE PUISSANCE	66003256	BRISÉ	20151229016	PNR
36A	7600	CÂBLE COMMANDE DES GAZ		DÉFECTUEUX	20151015015	ONT
45	7600	RACCORD	713831	BRISÉ	20151216023	PNR
55	3097	MINUTERIE ICE GUARD	606543802	DÉFECTUEUSE	20151216021	PNR

MITSUBISHI – USA

Marque/Modèle	Jasc	Nom de la pièce	Référence	État de la pièce	N° RDS	Rég.
MU 2B60	5730	BORDURE/REVÊTEMENT AILE	017A128703	FISSURÉE	20151008001	ONT

PILATUS – SW

Marque/Modèle	Jasc	Nom de la pièce	Référence	État de la pièce	N° RDS	Rég.
PC 12 45	3240	CONDUITE FREIN	5324512060	UTILISABLE	20151029028	PNR
PC 12 47E	2215	SERVOCOMMANDE AILERON	650019001	DÉFECTUEUSE	20151218002	ONT
PC 12 47E	2740	RELAIS – COMPENSATION TANGAGE	9742001221	DÉFECTUEUX	20151127014	ONT

PIPER

Marque/Modèle	Jasc	Nom de la pièce	Référence	État de la pièce	N° RDS	Rég.
PA30	2410	CARTER MOTEUR	LW13810	FISSURÉ	20151027008	PNR
PA31 325	6114	RESSORT VERROU	A884	USÉ	20151105007	PAC
PA31 350	3246	MOYEU ROUE	756619	PETITE FISSURE	20151026010	ONT
PA34 200T	8530	CYLINDRES	658189A2BP	NÉCESSITE UNE REMISE EN ÉTAT	20151002007	PNR

ROBINSON

Marque/Modèle	Jasc	Nom de la pièce	Référence	État de la pièce	N° RDS	Rég.
R22 BETA	6322	ROULEMENT INFÉRIEUR	A1814REVK	INUTILISABLE	20151127011	PAC
R44	6310	EMBRAYAGE ROUE LIBRE	C1883	FISSURÉ	20151021003	ONT

SIKORSKY

Marque/Modèle	Jasc	Nom de la pièce	Référence	État de la pièce	N° RDS	Rég.
S76A	2820	TUYAU FLEXIBLE (CONDUITE CARBURANT GAUCHE)	SS43DF03F204000	ÉCRASÉ	20151005009	PAC
S76A	7320	CÂBLE COMMANDE DES GAZ	7630101910107	BRISÉ	20151009004	PAC
S92A	3246	BOUDIN ARRIÈRE	9225012801101	RUPTURE	20151027004	ATL

VIKING CANADA

Marque/Modèle	Jasc	Nom de la pièce	Référence	État de la pièce	N° RDS	Rég.
DHC 6 400	1400	EXTRUSION	CV109	NOUVELLE	20151117027	PAC
DHC 6 400	2710	AILERON À MOYEU À FOURCHE AILERON	C6CWM10121	NOUVEAU	20151102015	PAC
DHC 6 400	7300	EMBOUT	DSC43A	GRIPPÉ	20151029025	PAC

MOTEUR

ALLISON

Marque/Modèle	Jasc	Nom de la pièce	Référence	État de la pièce	N° RDS	Rég.
250-C30	7323	RÉGULATEUR	23070101	RÉVISION RÉCENTE	20151009003	PAC

AUSTRO ENGINE

Marque/Modèle	Jasc	Nom de la pièce	Référence	État de la pièce	N° RDS	Rég.
E4-B	7100	AMORTISSEUR DE VIBRATION DE TORSION	E4A73300000X	DÉFAILLANCE CATASTROPHIQUE	20151217010	ONT

AVCO LYCOMING

Marque/Modèle	Jasc	Nom de la pièce	Référence	État de la pièce	N° RDS	Rég.
IO-540-AE1A5	7414	GARNITURE	10361639	AU REBUT	20151021004	ONT
LTIO-540-J2BD	7414	MAGNÉTO		SURCHAUFFÉ	20151117025	PAC
LTIO-540-J2BD	8530	GOUJON CYLINDRE	SL3813	CISAILLÉ	20151130010	PAC
O-320-D3G	8520	CARTER MOTEUR	AEL321032	ENDOMMAGÉ	20151118006	ONT
O-320-H2AD	8530	SOUPAPE ÉCHAPPEMENT	17B23936	DÉTRUITE	20151008006	ONT
O-360-E1A6D	8520	ROULEMENT	18D23139	BRISÉ	20151106001	ATL
TIO-540-A2B	7414	ENGRENAGE	M3928	DENTS BRISÉES	20151222005	PAC
TIO-540-J2BD	7414	MAGNÉTO	1068291013	POINTS DESSERRÉS	20151202005	PAC

CFM INTERNATIONAL

Marque/Modèle	Jasc	Nom de la pièce	Référence	État de la pièce	N° RDS	Rég.
CFM56-5A5	7200	ARBRE SOUFFLANTE	3350064140	AU REBUT	20151204009	PNR
CFM56-5A5	7250	DISQUE 2E ÉTAGE TURBINE BASSE PRESSION	3360019080	CORROSION	20151001002	QUÉ
CFM56-5A5	7600	DISPOSITIF COMMANDE DES GAZ	330400M01	DÉFECTUEUX	20151207011	QUÉ
CFM56-5B6	7230	ÉTAGE 1-2 BOBINE CONTACT POMPE HYDRAULIQUE	1558M31G04	AU REBUT	20151204010	PNR

GARRETT

Marque/Modèle	Jasc	Nom de la pièce	Référence	État de la pièce	N° RDS	Rég.
TPE331-11U-612G	7230	ROUET NO 2	8934823	DÉPOSÉ	20151021008	PNR

GENERAL ELECTRIC

Marque/Modèle	Jasc	Nom de la pièce	Référence	État de la pièce	N° RDS	Rég.
CF34-3B	2612	ÉLÉMENT THERMOSENSIBLE	24410457	INUTILISABLE	20151203017	QUÉ

HONEYWELL

Marque/Modèle	Jasc	Nom de la pièce	Référence	État de la pièce	N° RDS	Rég.
AS907-1-1A	7830	VÉRIN PIVOT PORTE	P517A000105	DÉFECTUEUX	20151217007	QUÉ
AS907-2-1G	7321	BOÎTE HYDROMÉCANIQUE	442324	NOUVELLE	20151013011	QUÉ

PRATT & WHITNEY-CAN

Marque/Modèle	Jasc	Nom de la pièce	Référence	État de la pièce	N° RDS	Rég.
PT6A-121	7200	MOTEUR		INUTILISABLE	20151209004	ATL
PT6A-135A	7230	STATOR 3E ÉTAGE COMPRESSEUR	304479501	INUTILISABLE	20151019010	PNR
PT6A-28	7200	AUBE – TURBINE COMPRESSEUR	310240101	INUTILISABLE	20151006005	ATL
PT6A-42	7261	DÉTECTEUR LIMAILLE	3030359	BRISÉ	20151022005	PNR
PT6A-60A	7250	SEGMENT CARÉNAGE	3037347	FISSURÉ	20151210004	PNR
PT6A-67D	1400	EMABALLAGE	AS3209224	DIMENSIONNEL	20151207007	ATL
PT6A-67D	7200	MOTEUR		INUTILISABLE	20151202004	ATL
PT6A-67F	7200	MOTEUR		INUTILISABLE	20151201013	ATL
PW127G	7600	COMMANCE ÉLECTRONIQUE MOTEUR	3053969	PROBLÈME DU FABRICANT	20151021012	QUÉ
PW150A	7321	DISPOSITIF DE DOSAGE CARBURANT	312241912	DÉFECTUEUX	20151215006	PNR
PW308C	7230	AUBE 4E ÉTAGE COMPRESSEUR HAUTE PRESSION	30C345401	USÉE	20151102004	QUÉ

PRATT & WHITNEY-USA

Marque/Modèle	Jasc	Nom de la pièce	Référence	État de la pièce	N° RDS	Rég.
R-985-AN-1	8520	CYLINDRE N° 3	47518	DÉFECTUEUX	20151030020	ONT
R-985-AN-14B	7314	POMPE CARBURANT	TFD9005	INUTILISABLE	20151214017	PAC

ROLLS ROYCE - GY

Marque/Modèle	Jasc	Nom de la pièce	Référence	État de la pièce	N° RDS	Rég.
BR700-715A1-30	7310	TUYAU CARBURANT	BRH18732	FUITE	20151118004	QUÉ

ROLLS ROYCE - UK

Marque/Modèle	Jasc	Nom de la pièce	Référence	État de la pièce	N° RDS	Rég.
BR700-710A1-10	7220	CARTER SOUFFLANTE COMPRESSEUR BASSE PRESSION	BRR21845	CORRODÉ	20151214004	QUÉ
RB211 TRENT 772B-60	7600	COMMANDE ÉLECTRONIQUE DE MOTEUR	EEC201001BX	DÉFECTUEUX	20151214002	QUÉ

TELEDYNE CONTINENTAL

Marque/Modèle	Jasc	Nom de la pièce	Référence	État de la pièce	N° RDS	Rég.
IO-520-D	1400	ÉCROU	SA652541	ROMPU	20151214012	PAC
IO-520-D	2140	CARÉNAGE SILENCIEUX	75016187	BRISÉ	20151007015	PNR
IO-550-N	7921	RADIATEUR D'HUILE	10281A	TEMPS EN SERVICE	20151217013	PNR
O-200-A	8530	CYLINDRE N° 1	657454A2	INUTILISABLE	20151002004	ONT

THIELERT

Marque/Modèle	Jasc	Nom de la pièce	Référence	État de la pièce	N° RDS	Rég.
TAE 125-02	8500	BOÎTE D'ENGRENAGES	057212K033504	LIMAILLE	20151007022	ONT

WILLIAMS

Marque/Modèle	Jasc	Nom de la pièce	Référence	État de la pièce	N° RDS	Rég.
FJ44-1A	7160	CÔNE	56661A	PIÈCE ABSENTE	20151021005	PAC

GIRAVIONS

DOWTY ROTOL

Marque/Modèle	Jasc	Nom de la pièce	Référence	État de la pièce	N° RDS	Rég.
R408/6-123-F/17	6114	GARNITURE CHEMIN DE ROULEMENT EXTÉRIEUR	697070303	INUTILISABLE	20151123010	ATL
R408/6-123-F/17	6114	MOYEU HÉLICE	697037001	FUITE	20151029022	PNR

HAMILTON STANDARD

Marque/Modèle	Jasc	Nom de la pièce	Référence	État de la pièce	N° RDS	Rég.
14SF-7	6111	PALE	SFA13M1ROAD	SURCHAUFFÉ	20151112001	ONT
14SF-7	6114	MOYEU HÉLICE	7827015	SÉPARÉ	20151120007	ATL

HARTZELL

Marque/Modèle	Jasc	Nom de la pièce	Référence	État de la pièce	N° RDS	Rég.
HC-B4MP-3A	6122	RÉGULATEUR HÉLICE	8210310B	RÉVISÉ	20151203004	ATL
HC-D4N-3A	6111	PALE	D9515K	SÉPARATION PARTIELLE	20151015016	PNR
HC-E4A-3J	6114	ROULEMENT	D7745B	FISSURÉ	20151118011	PNR

MT PROPELLER

Marque/Modèle	Jasc	Nom de la pièce	Référence	État de la pièce	N° RDS	Rég.
MTV-9-B-C	6114	MOYEU HÉLICE	MTV9BCC1982	PALE TROUVÉE DESSERRÉE	20151214007	ONT

ÉQUIPEMENT

AEROSONIC

Marque/Modèle	Jasc	Nom de la pièce	Référence	État de la pièce	N° RDS	Rég.
10145011952	3416	CODEUR		INUTILISABLE	20151212002	PNR

CESSNA

Marque/Modèle	Jasc	Nom de la pièce	Référence	État de la pièce	N° RDS	Rég.
MS250413	3300	LENTILLE	MS250412	NOUVELLE	20151103003	ONT

DEHAVILLAND – CAN

Marque/Modèle	Jasc	Nom de la pièce	Référence	État de la pièce	N° RDS	Rég.
82910016007	3232	VÉRIN PORTE TRAIN AVANT	82910016007	INUTILISABLE	20151123009	PAC

GOODRICH

Marque/Modèle	Jasc	Nom de la pièce	Référence	État de la pièce	N° RDS	Rég.
3E25361	3060	GAINE DÉGIVRAGE	3E25361	FIL ROMPU	20151123002	ONT

POUR COMMANDER DES PUBLICATIONS ET DES FORMULAIRES

Amérique du Nord :	**1-800-305-2059**
Région de la capitale nationale :	**613 991-4071**
Télécopieur :	**613 991-2081**
Courriel :	**MPS@tc.gc.ca**

ADMINISTRATION CENTRALE

Transports Canada (AARDG)
Aviation civile, maintien de la navigabilité
Place de Ville, tour C
Ottawa (Ont.) K1A 0N8

Tél. : 1-800-305-2059

BUREAU RÉGIONAUX

Atlantique

Transports Canada
95 rue Foundry, 6ième étage
Moncton (N.-B.) E1C 5H7

Tél. : 1-800-305-2059

Prairies et Nord

Transports Canada
344 rue Edmonton
Winnipeg (Man.) R3C 0P6

Tél. : 1-800-305-2059

Ontario

Transports Canada
4900 rue Yonge, suite 400
Toronto (Ont.) M2N 6A5

Tél. : 1-800-305-2059

Québec

Transports Canada
700 Leigh Capreol
Dorval (Qc) H4Y 1G7

Tél. : 1-800-305-2059

Pacifique

Transports Canada
800 rue Burrard, suite 620
Vancouver (C.-B.) V6Z 2J8

Tél. : 1-800-305-2059

SITES WEB DE L'AVIATION CIVILE

Information de l'aviation civile
www.tc.gc.ca/fra/aviationcivile/menu.htm

Maintien de la navigabilité
www.tc.gc.ca/fra/aviationcivile/certification/maintien-menu-1432.htm

Règlement de l'aviation canadien (RAC)
www.tc.gc.ca/fra/aviationcivile/servreg/rac/menu.htm

Système Web d'information sur le maintien de la navigabilité (SWIMN)
www.tc.gc.ca/cawis-swimn

Alertes à la sécurité de l'Aviation civile (ASAC)
www.tc.gc.ca/aviation-civile-alerte-securite

Système Web de rapports de difficultés en service (SWRDS)
www.tc.gc.ca/swrds